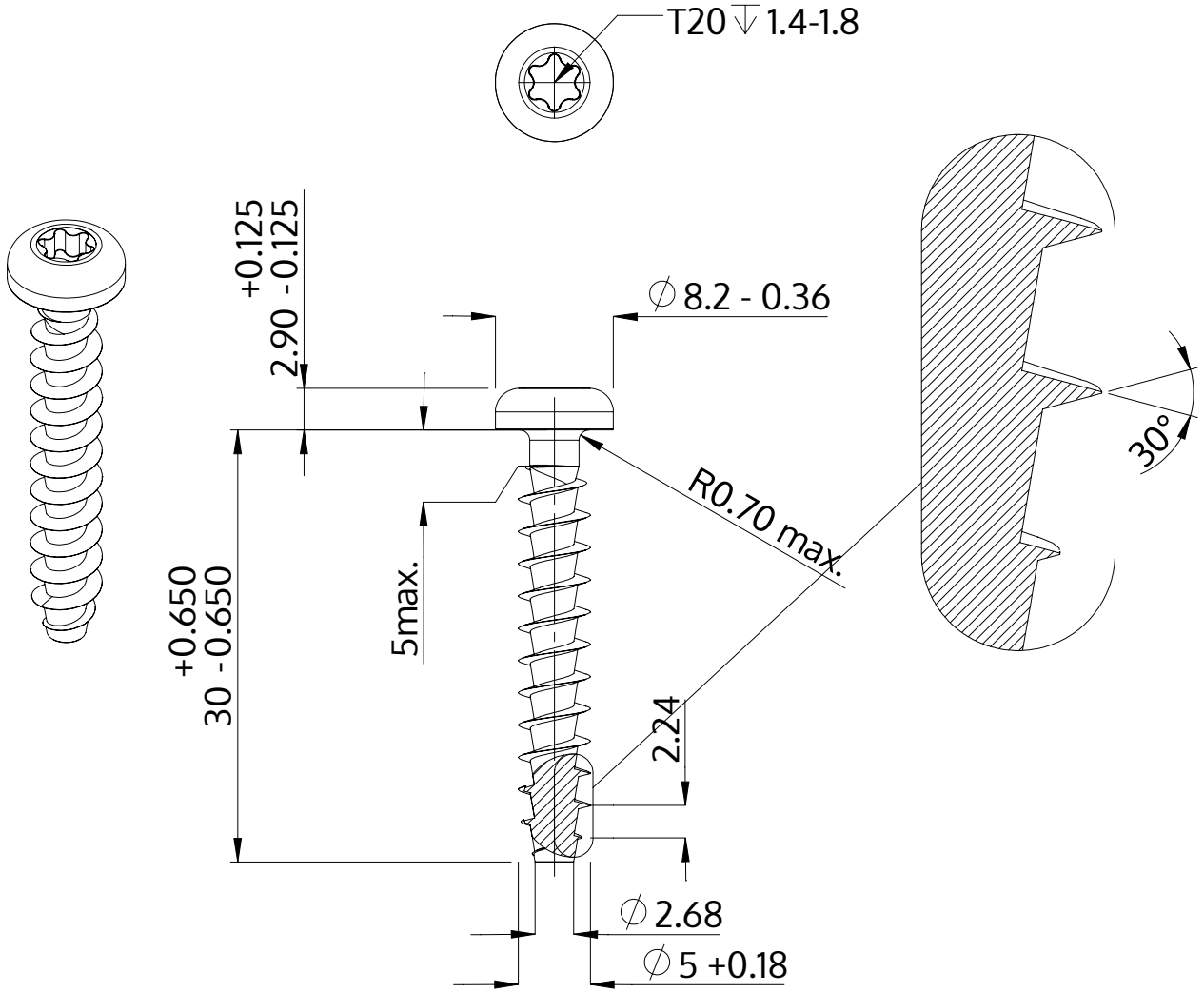

Beskrivning	STP39A 5.0x30.0 - T20
Material	rostfritt stål A2
Yta	blank och passiviserad
Vikt	3.041 kg / 1000 styck

SCREWERK	**STP39A0500300E**	
Metrisk skiss A4	Skala 2:1	2024-10