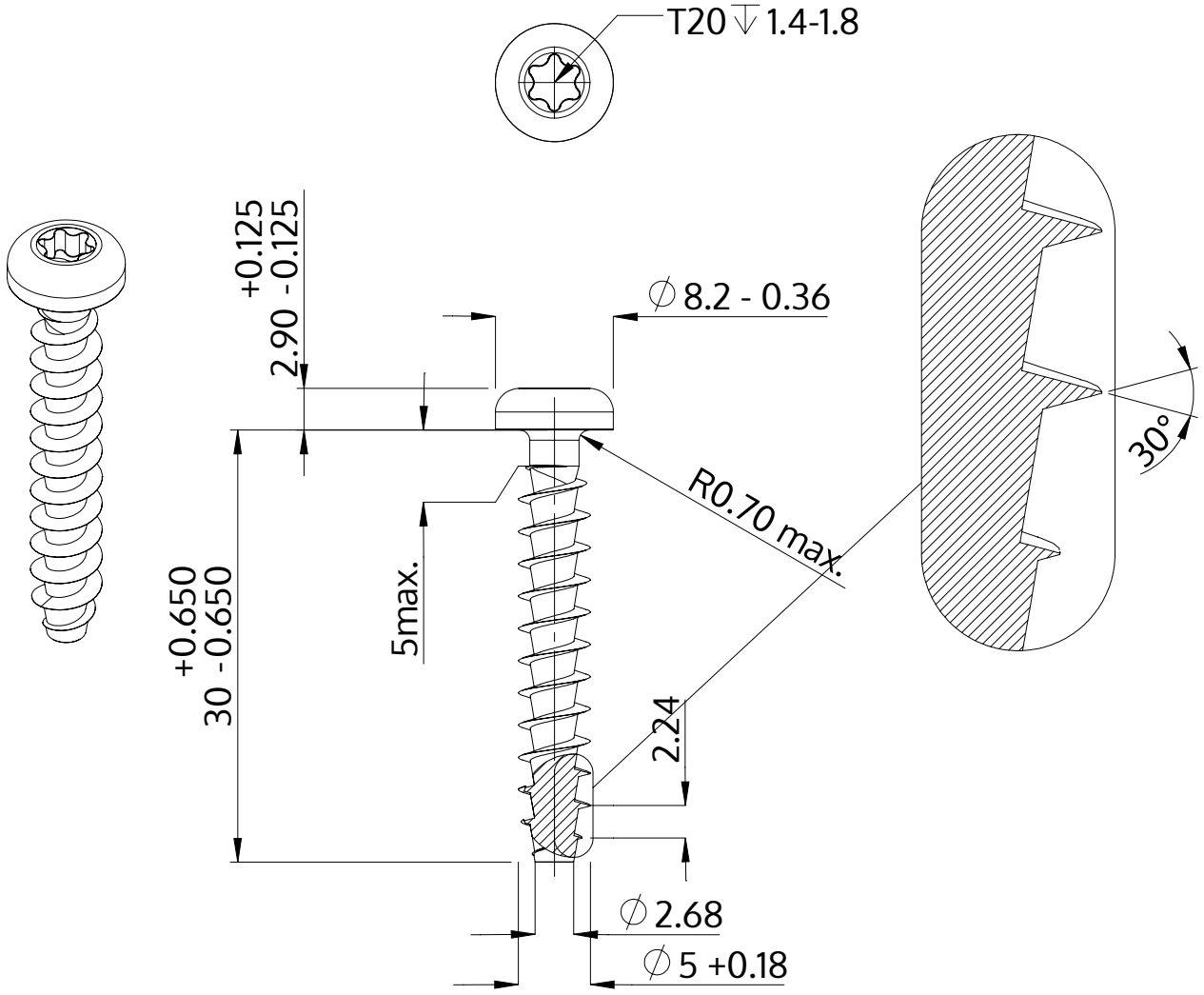

Описание	STP39A 5.0x30.0 - T20
Материал	сталь, упрочненная
Поверхность	ZnNi, черная пассивировка+отжиг+масло
Вес	3.041 kg / 1000 Штука

SCREWERK	**STP39A0500300B**	
Метрический чертеж A4	Шкала 2:1	2024-10