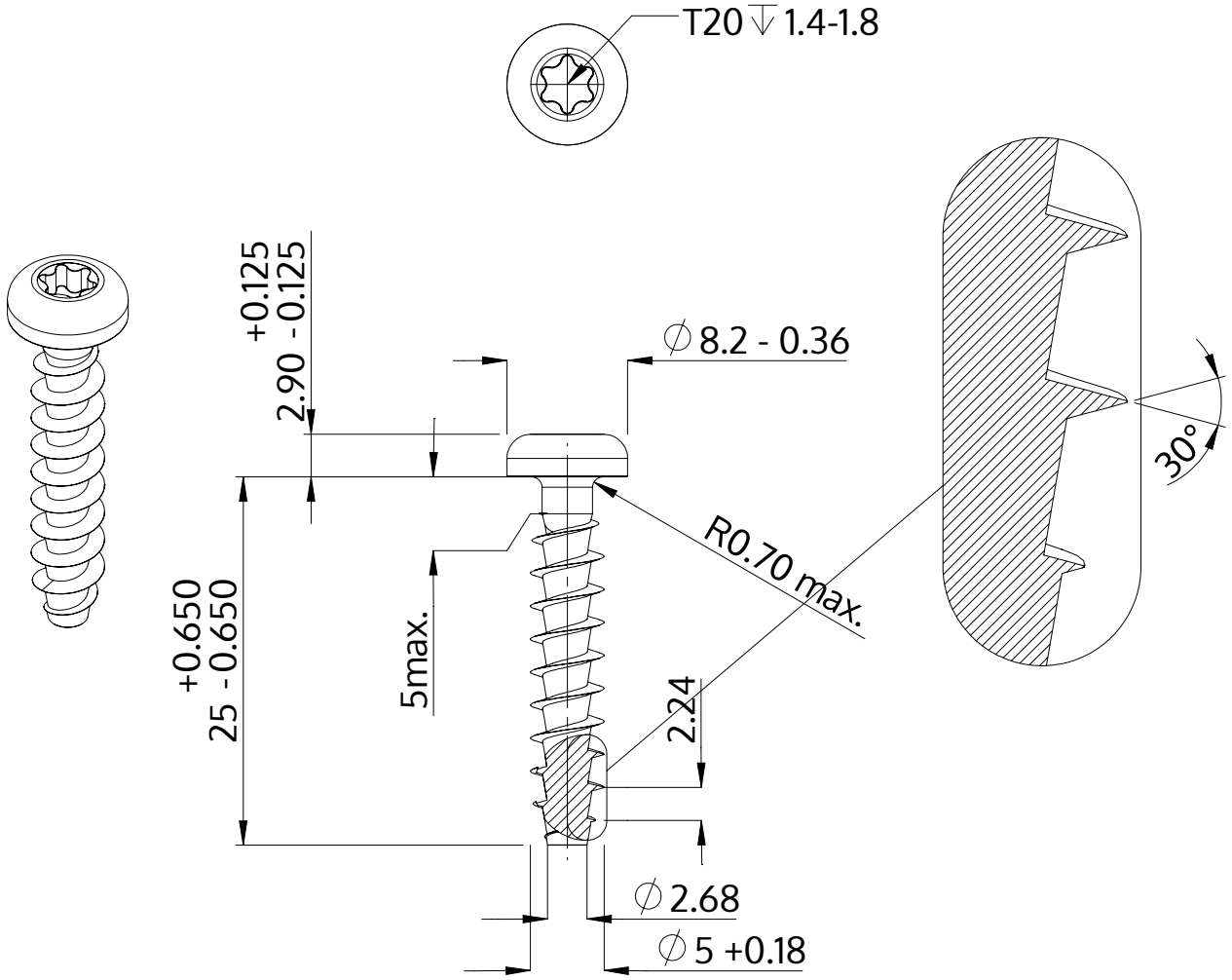


| | |
|---|---|
| Popis | STP39A 5.0x25.0 - T20 |
| Materiál | Temperovaná ocel |
| Povrch | Pozinkovaná 5-7 µm, temperovaná, modrá, pasivovaná průhledně |
| Hmotnost | 2.671 kg / 1000 Kus |

| | | |
|---|---|---|
| SCREWERK | **STP39A0500250S** | |
| Metric výkres A4 | Měřítko None:1 | 2024-05 |