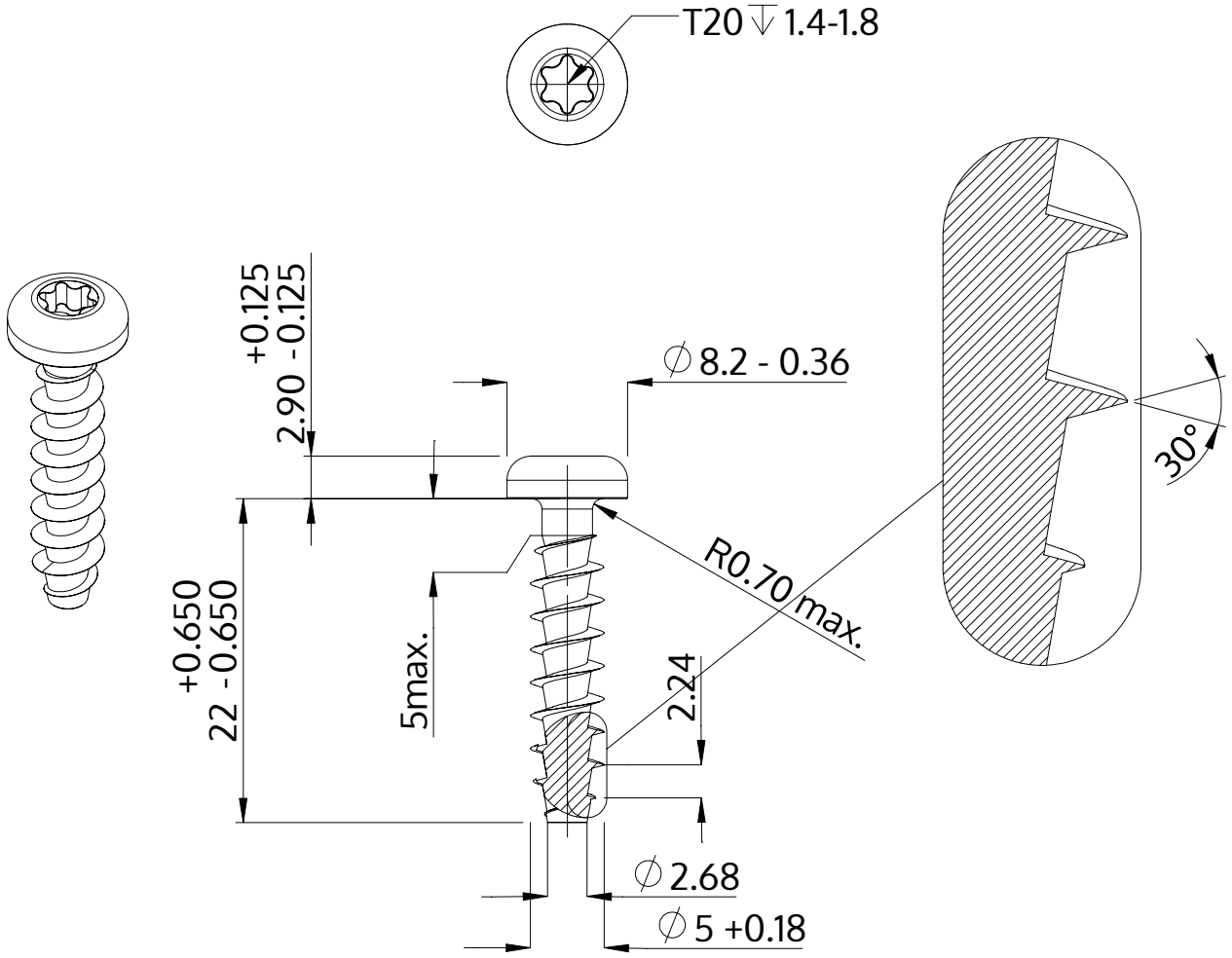

Beschrijving	STP39A 5.0x22.0 - T20
Materiaal	veredeld staal
Oppervlak	verzinkt 5-7 µm, getempert, blauw / transparant gepassiveerd
Gewicht	2.449 kg / 1000 stuk

SCREWERK	**STP39A0500220S**	
Metrische tekening A4	Schaal 2:1	2024-10