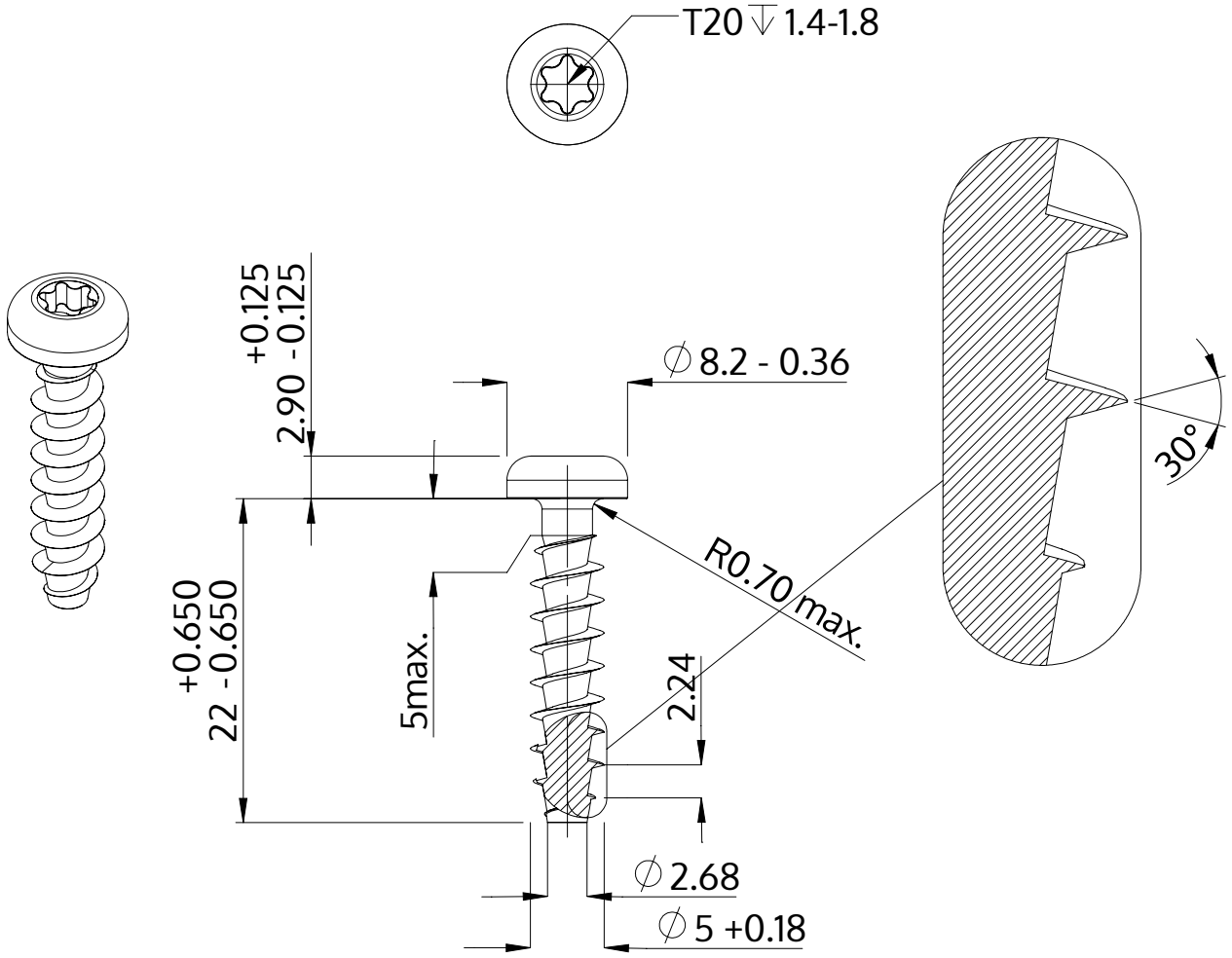

Descrição	STP39A 5.0x22.0 - T20
Material	inox A2
Superfície	Decapado e passivado
Peso	2.449 kg / 1000 peças

SCREWERK	**STP39A0500220E**	
Desenho Métrico A4	Escala 2:1	2024-10