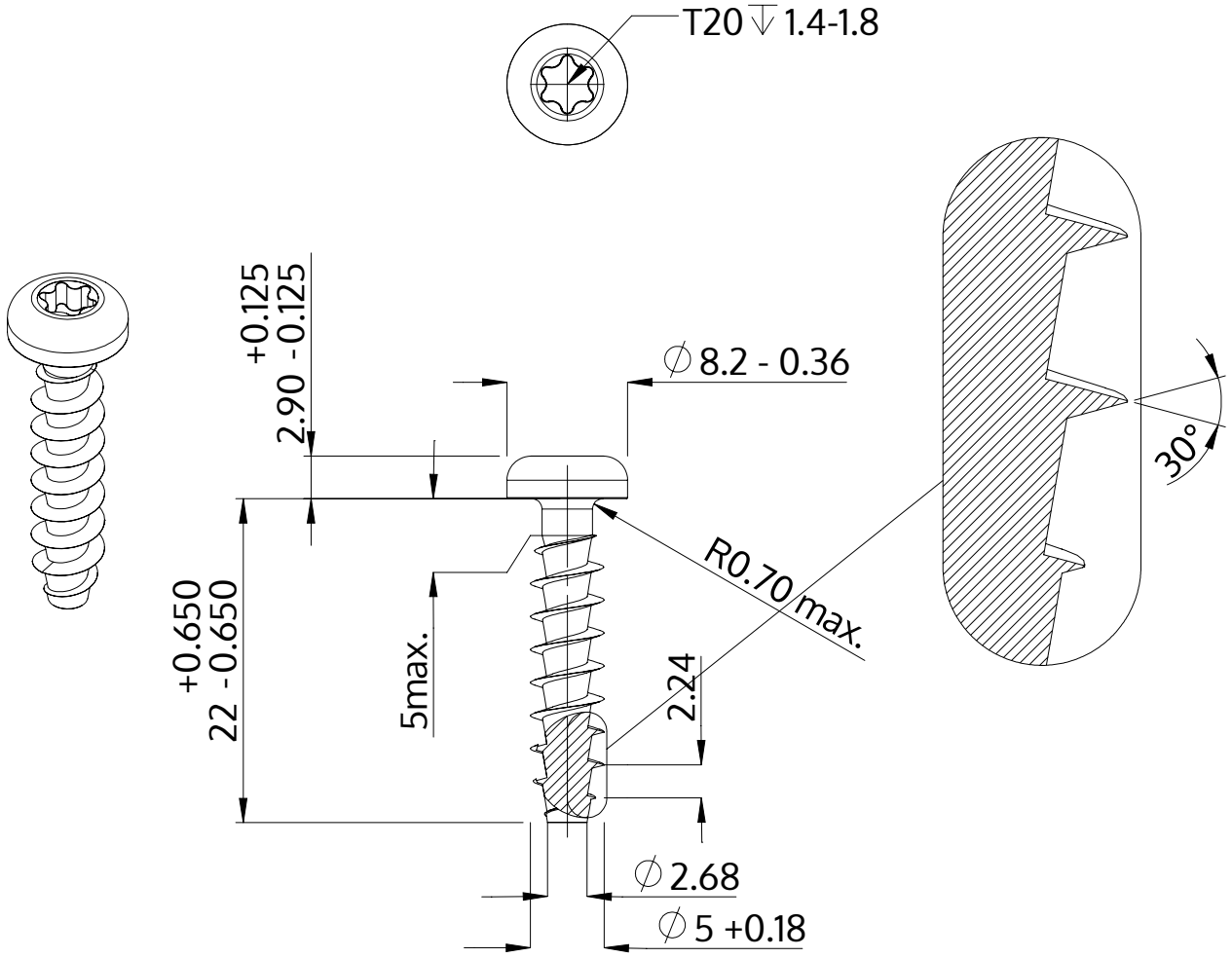

Açıklaması	STP39A 5.0x22.0 - T20
Malzeme	Paslanmaz Çelik A4
Kaplama	Parlak, cilalanmış ve pasifleştirilmiştir
Ağırlık	2.449 kg / 1000 Adet

SCREWERK	**STP39A0500220C**	
Metrik çizim A4	Ölçeklendirme 2:1	2024-10