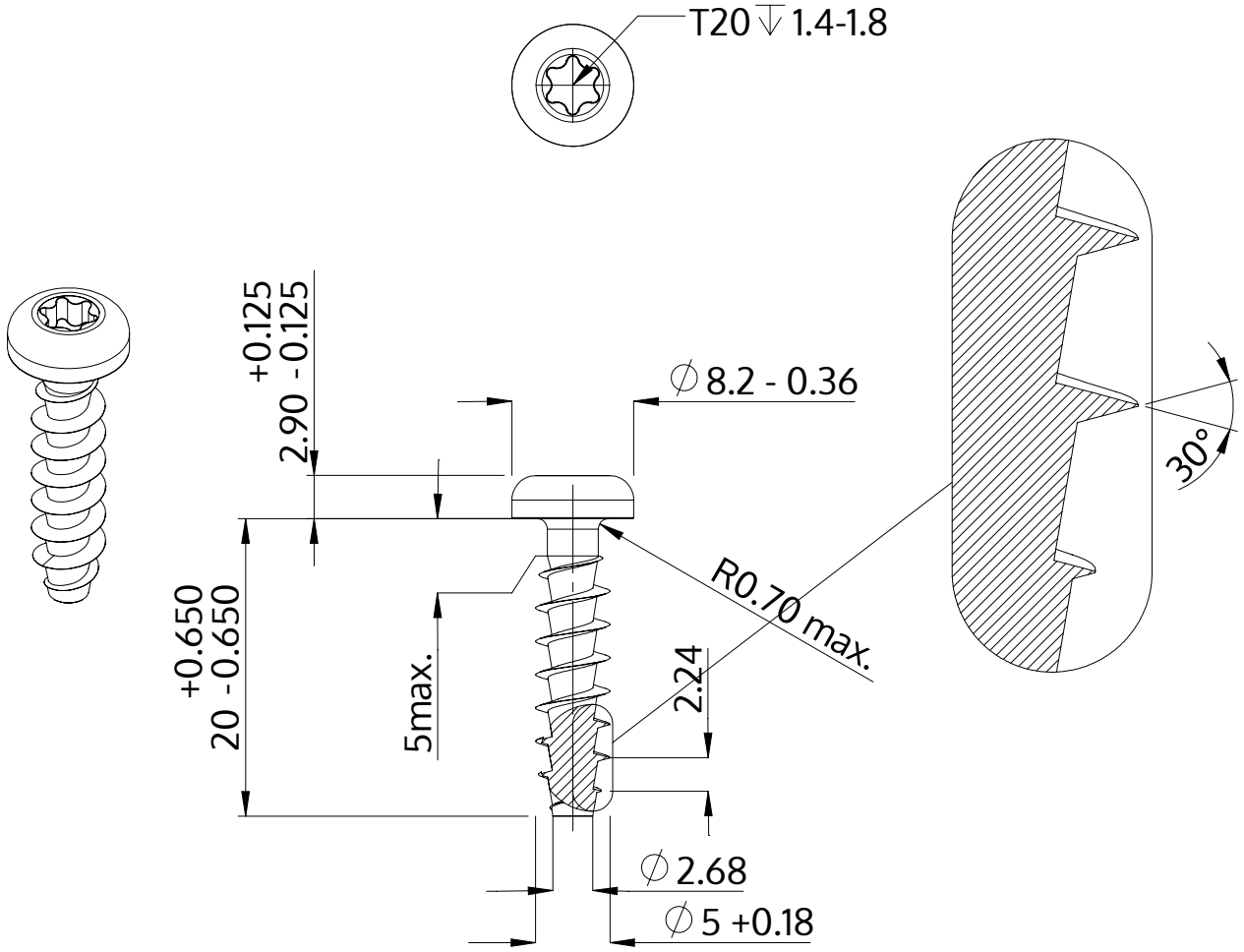


| | |
|---|---|
| Descrizione | STP39A 5.0x20.0 - T20 |
| Materiale | acciaio, temprato |
| Superficie | zincato 5-7 micron, ricotto, blu / trasparente passivato |
| Peso | 2.300 kg / 1000 pezzi |

| | | |
|---|---|---|
| SCREWERK | **STP39A0500200S** | |
| Disegno metrico A4 | Scala 2:1 | 2024-10 |