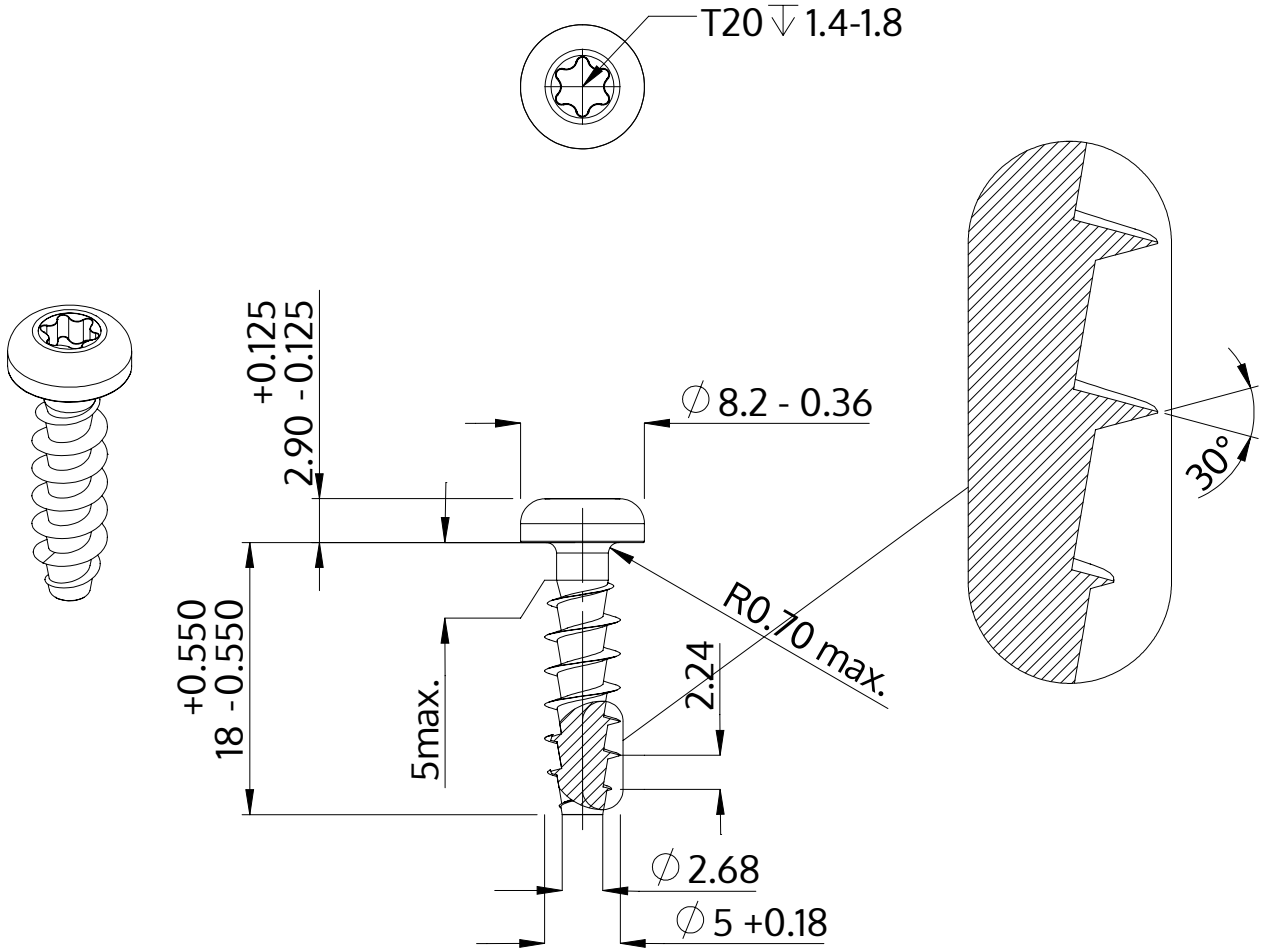

Descripción	STP39A 5.0x18.0 - T20
Material	Acero, endurecido
Superficie	galvanizado 5-7 micras, recocido, azul / pasivado transparente
Peso	2.152 kg / 1000 Piezas

SCREWERK	**STP39A0500180S**	
Diseño métrico	Escalada 2:1	2024-10