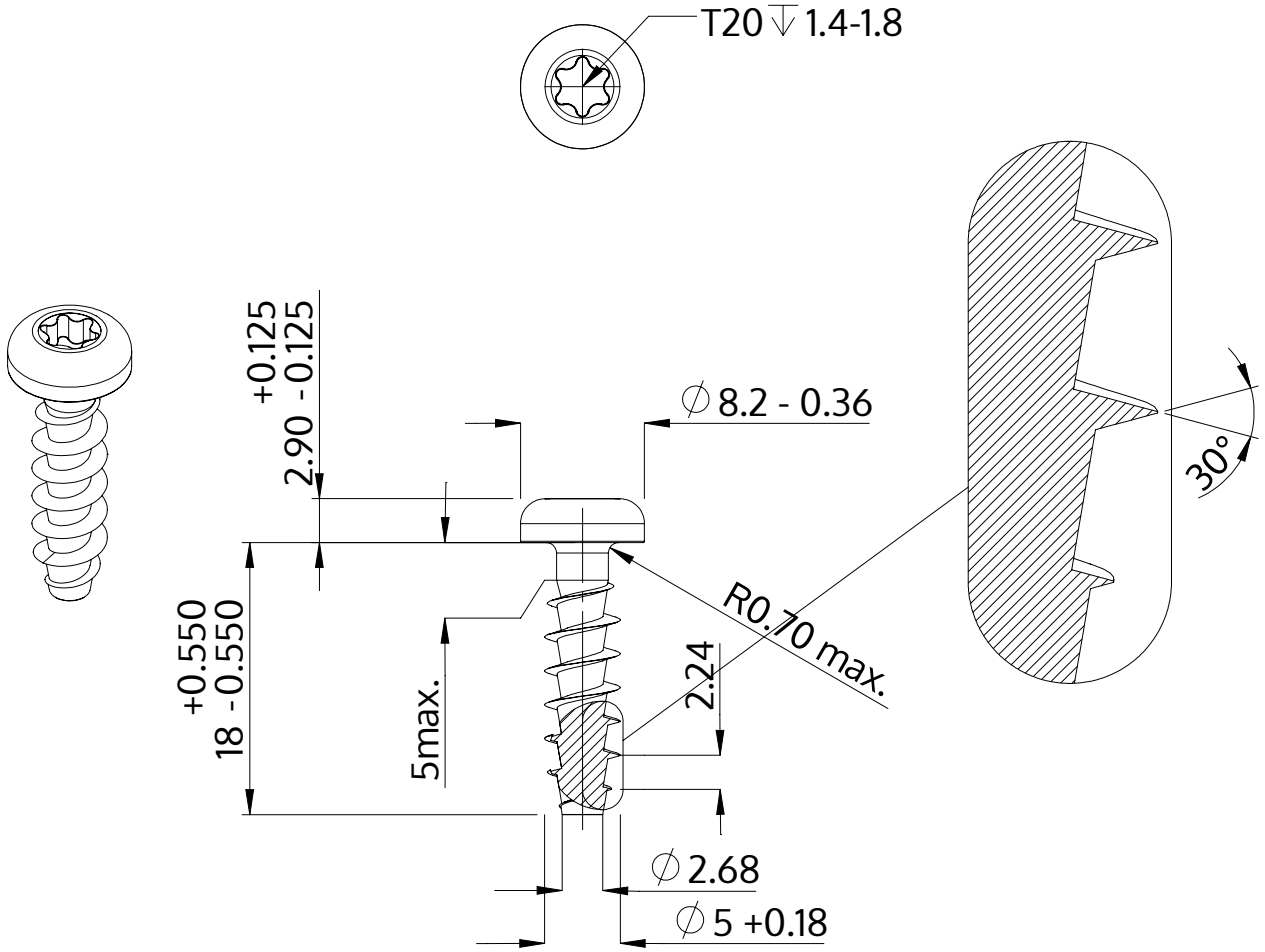

Beskrivelse	STP39A 5.0x18.0 - T20
Materiale	Ædelstål A2
Overflade	blank, bejdset og passiveret
Vægt	2.152 kg / 1000 stykke

SCREWERK	**STP39A0500180E**	
Metrisk tegning A4	Skalering 2:1	2024-10