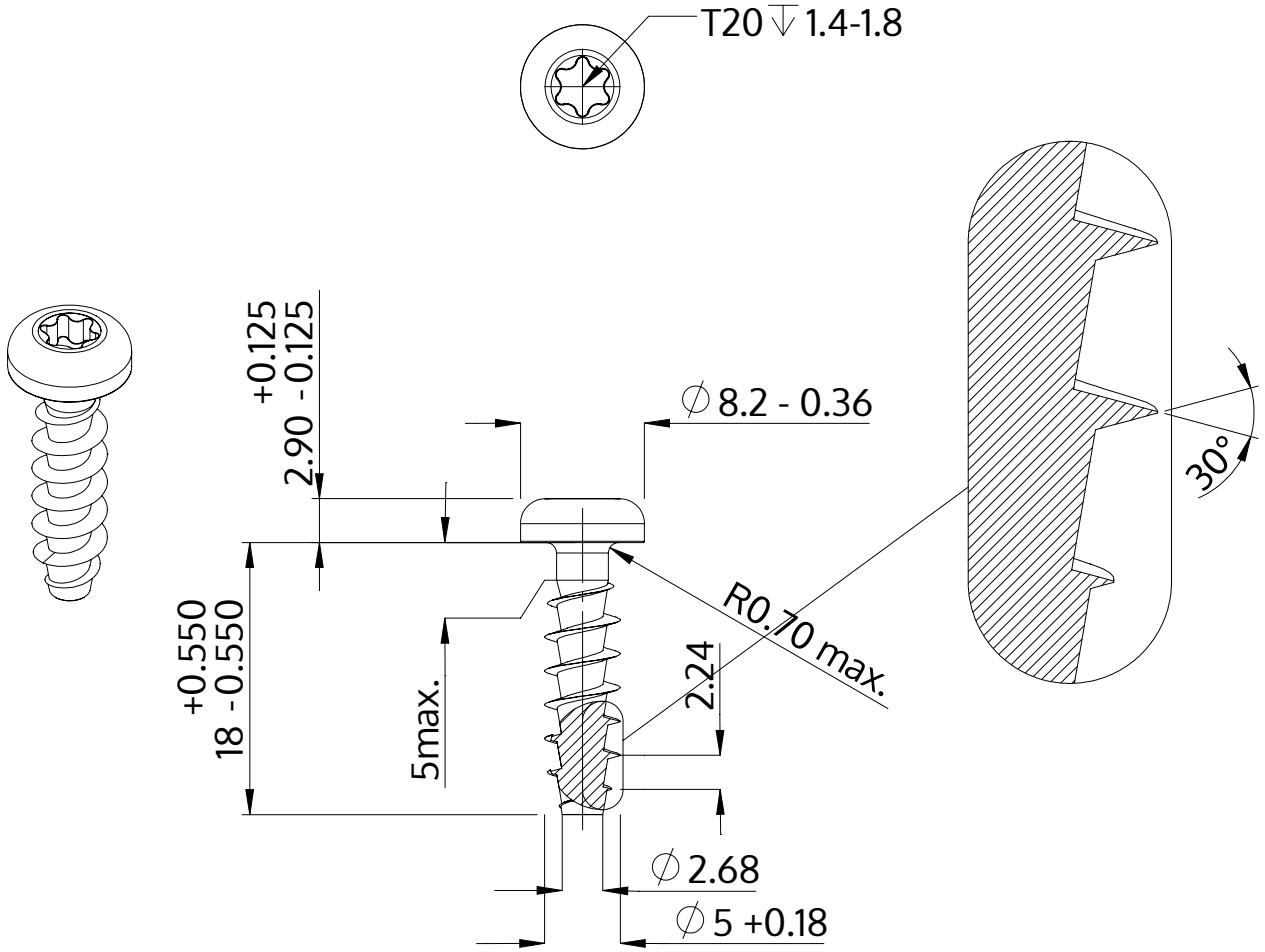

Descrição	STP39A 5.0x18.0 - T20
Material	aço, endurecido
Superfície	Zincado Niquelado Galvanizado, Passivado negro
Peso	2.152 kg / 1000 peças

SCREWERK	**STP39A0500180B**	
Desenho Métrico A4	Escala None:1	2024-04