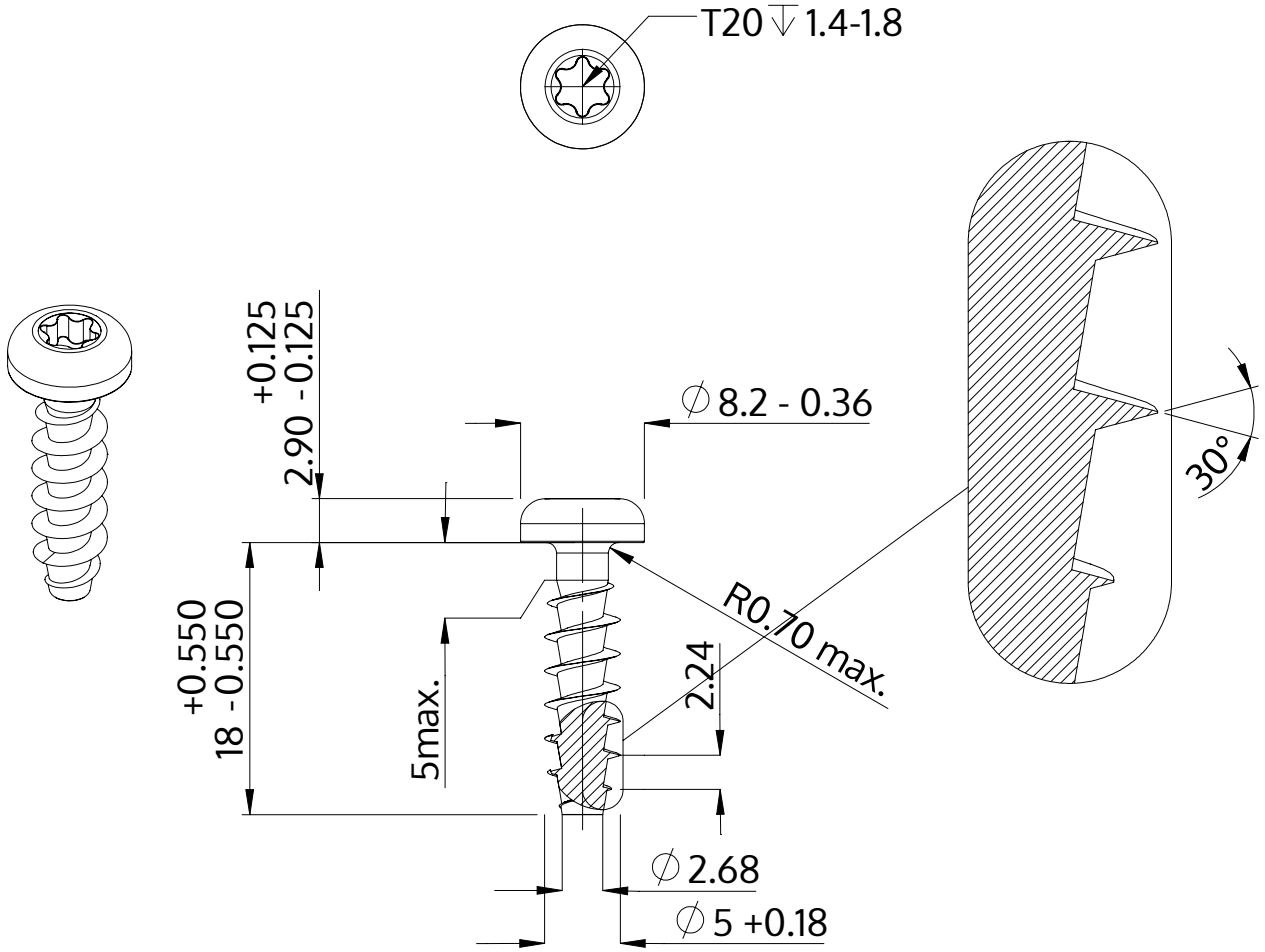

Descrizione	STP39A 5.0x18.0 - T20
Materiale	acciaio, temprato
Superficie	Placcato Zinco-Nichel, passivato nero, ricotto, sigillato
Peso	2.152 kg / 1000 pezzi

SCREWERK	**STP39A0500180B**	
Disegno metrico A4	Scala 2:1	2024-10