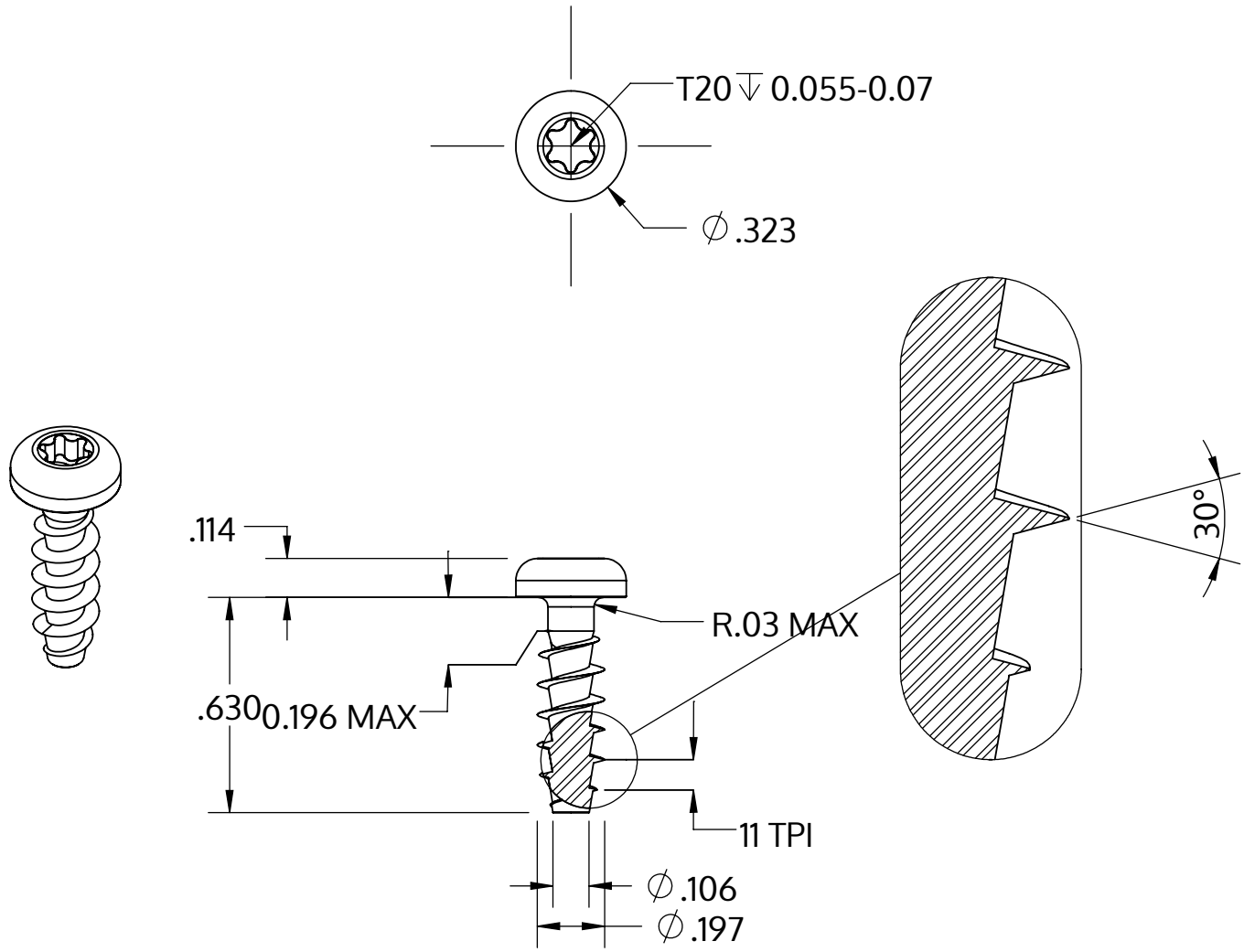

Metric size	M5 x 2.24 mm
US size (converted)	#11-11
	Tolerances [inch]
Length	+/- 0.021
Head diameter	+0 / -0.014
Head height	+/- 0.004
Thread diameter	+0.007 / -0

Descripción	STP39A 5.0x16.0 - T20
Material	Acero Inoxidable A2
Superficie	Laminado brillante, barnizado y pasivado
Peso	2.004 kg / 1000 Piezas

SCREWERK

STP39A0500160E

_Zoll Zeichnung Größe A	Escalada 2:1	2024-10