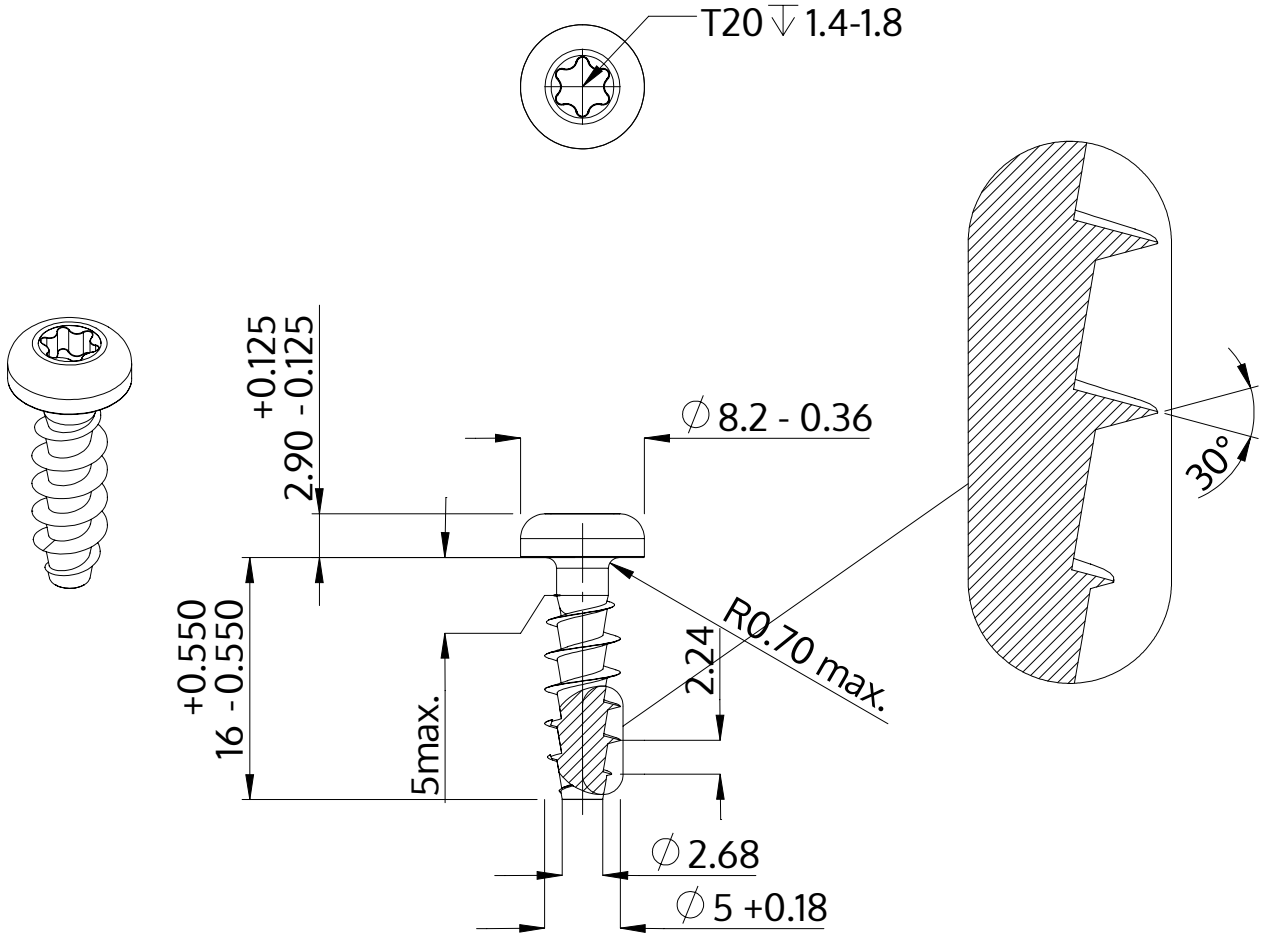

Popis	STP39A 5.0x16.0 - T20
Materiál	Nerezová ocel A2
Povrch	holá, mořená a pásová ocel
Hmotnost	2.004 kg / 1000 Kus

SCREWERK	**STP39A0500160E**	
Metric výkres A4	Měřítko 2:1	2024-10