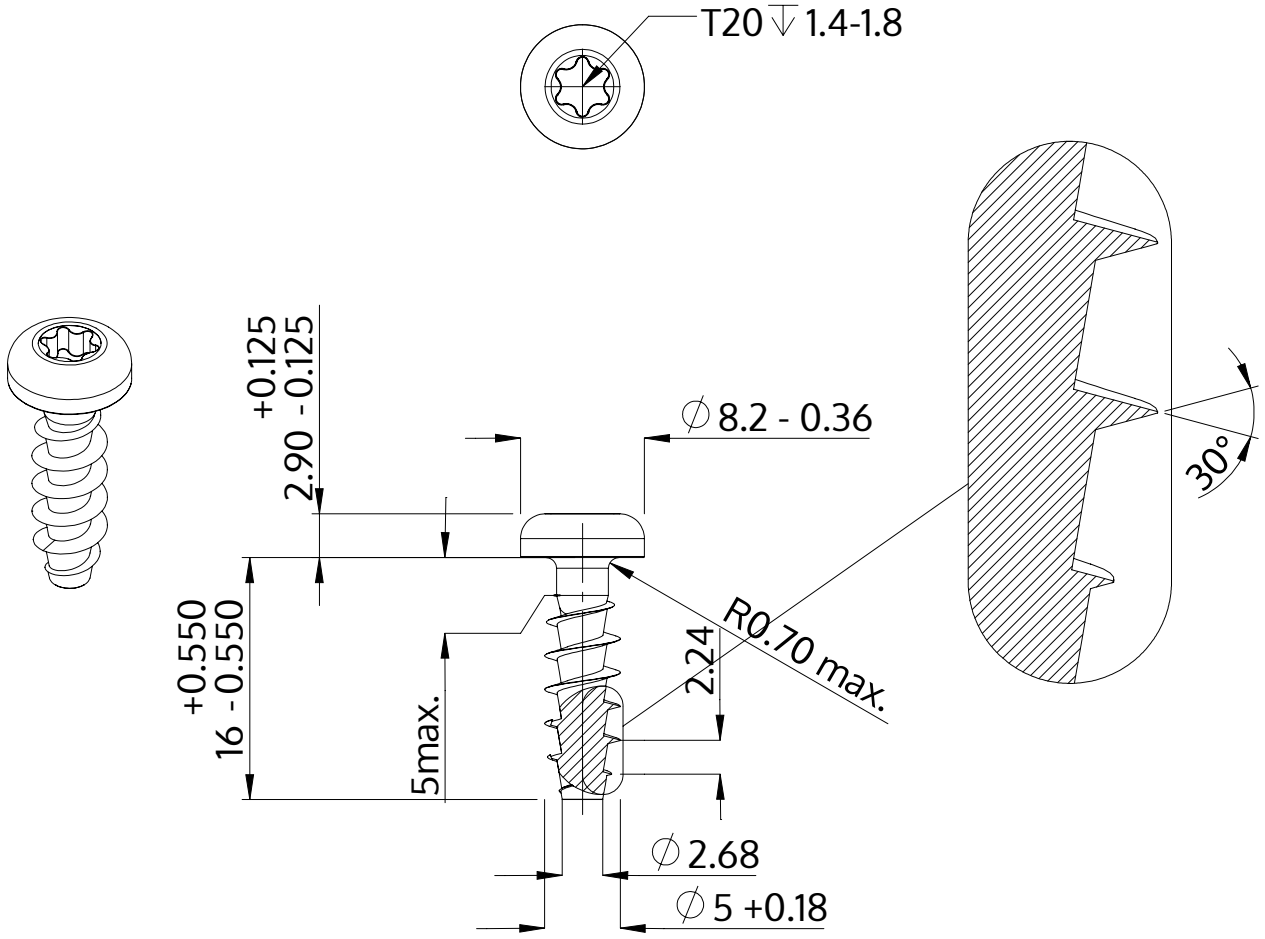

Descrição	STP39A 5.0x16.0 - T20
Material	aço, endurecido
Superfície	Zincado Niquelado Galvanizado, Passivado negro
Peso	2.004 kg / 1000 peças

SCREWERK	**STP39A0500160B**	
Desenho Métrico A4	Escala 2:1	2024-10