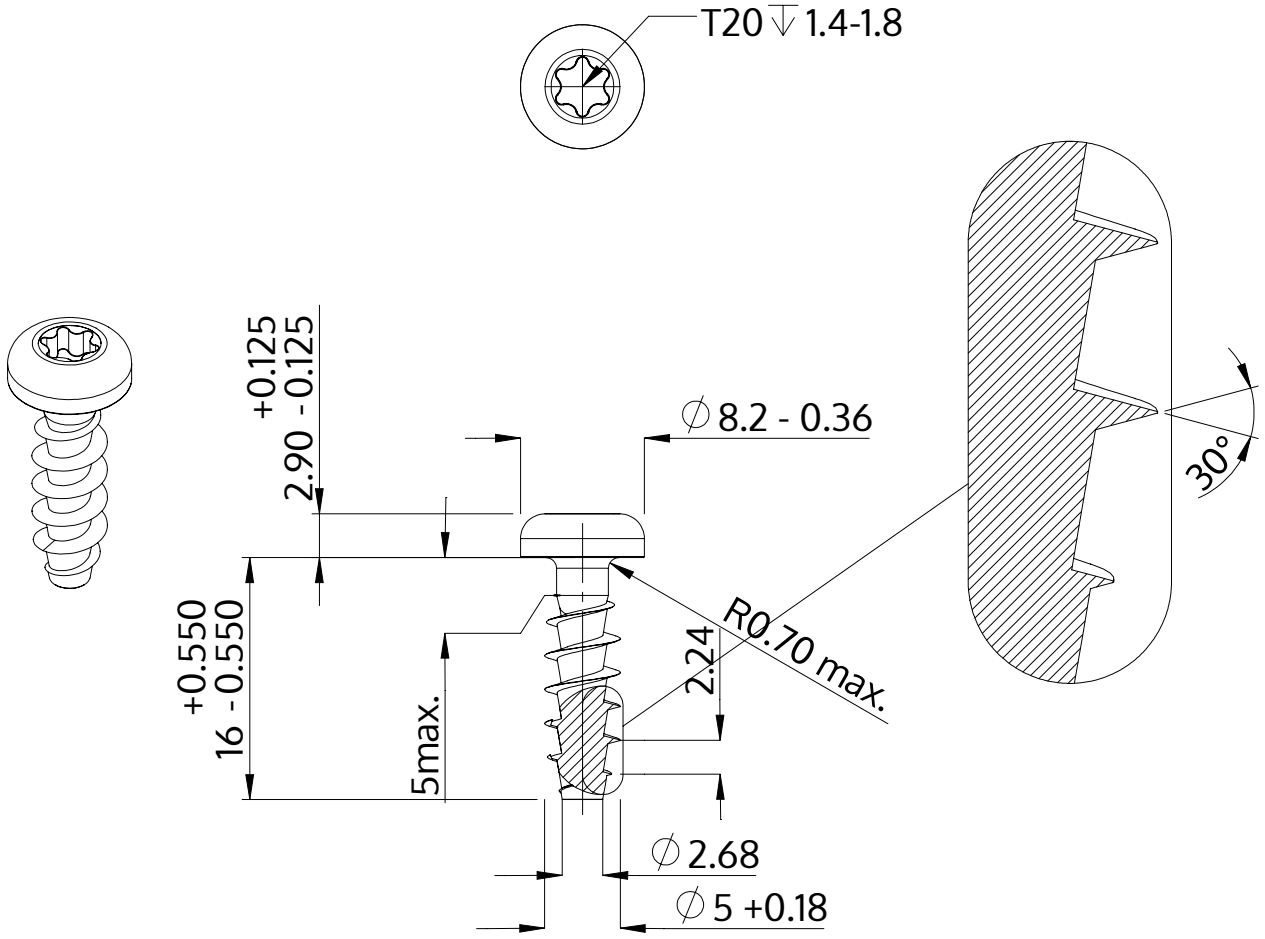

Beschrijving	STP39A 5.0x16.0 - T20
Materiaal	veredeld staal
Oppervlak	ZnNi zwart-gepassiveerd, getempert, verzegeld
Gewicht	2.004 kg / 1000 stuk

SCREWERK	**STP39A0500160B**	
Metrische tekening A4	Schaal 2:1	2024-10