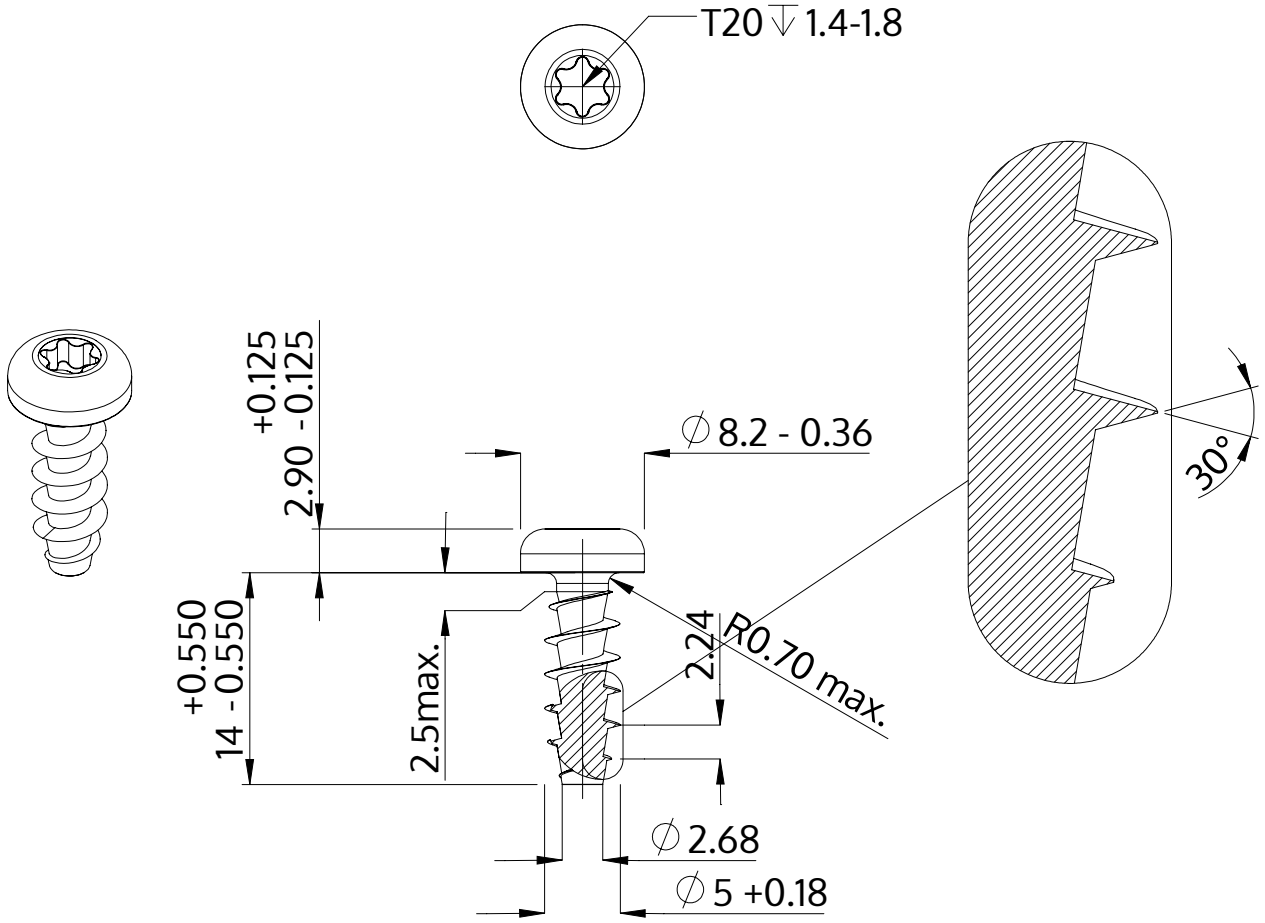

Beschrijving	STP39A 5.0x14.0 - T20
Materiaal	roestvrij staal A2
Oppervlak	blank, geetst en gepassieveerd
Gewicht	1.856 kg / 1000 stuk

SCREWERK	**STP39A0500140E**	
Metrische tekening A4	Schaal 2:1	2024-10