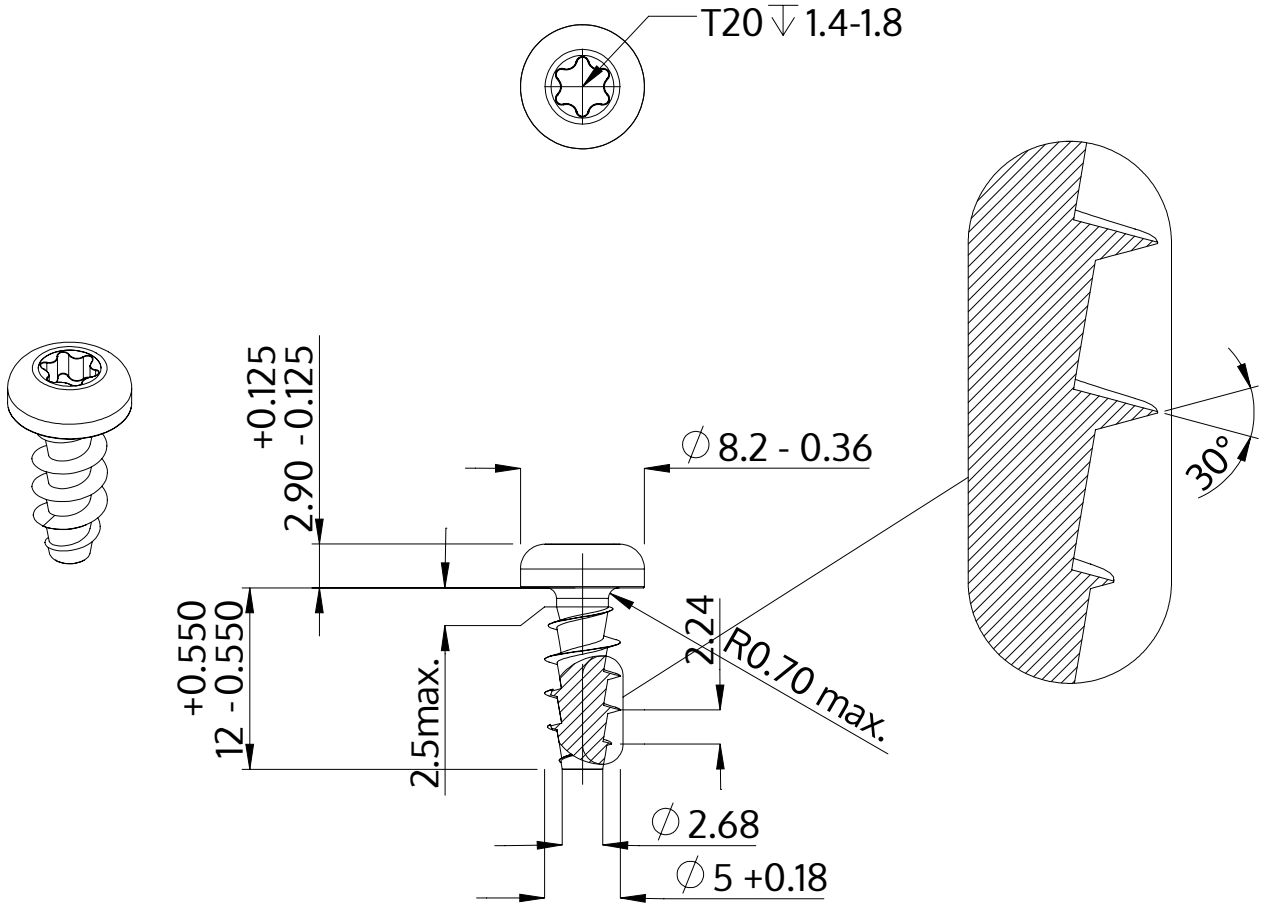

Opis	STP39A 5.0x12.0 - T20
Materiał	Stal, hartowana
Powierzchnia	ZiNi czarna-pasywowana, temperowana, uszczelniona
Waga	1.708 kg / 1000 sztuk

SCREWERK	**STP39A0500120B**	
Rysunek metryczny A4	Skala 2:1	2024-10