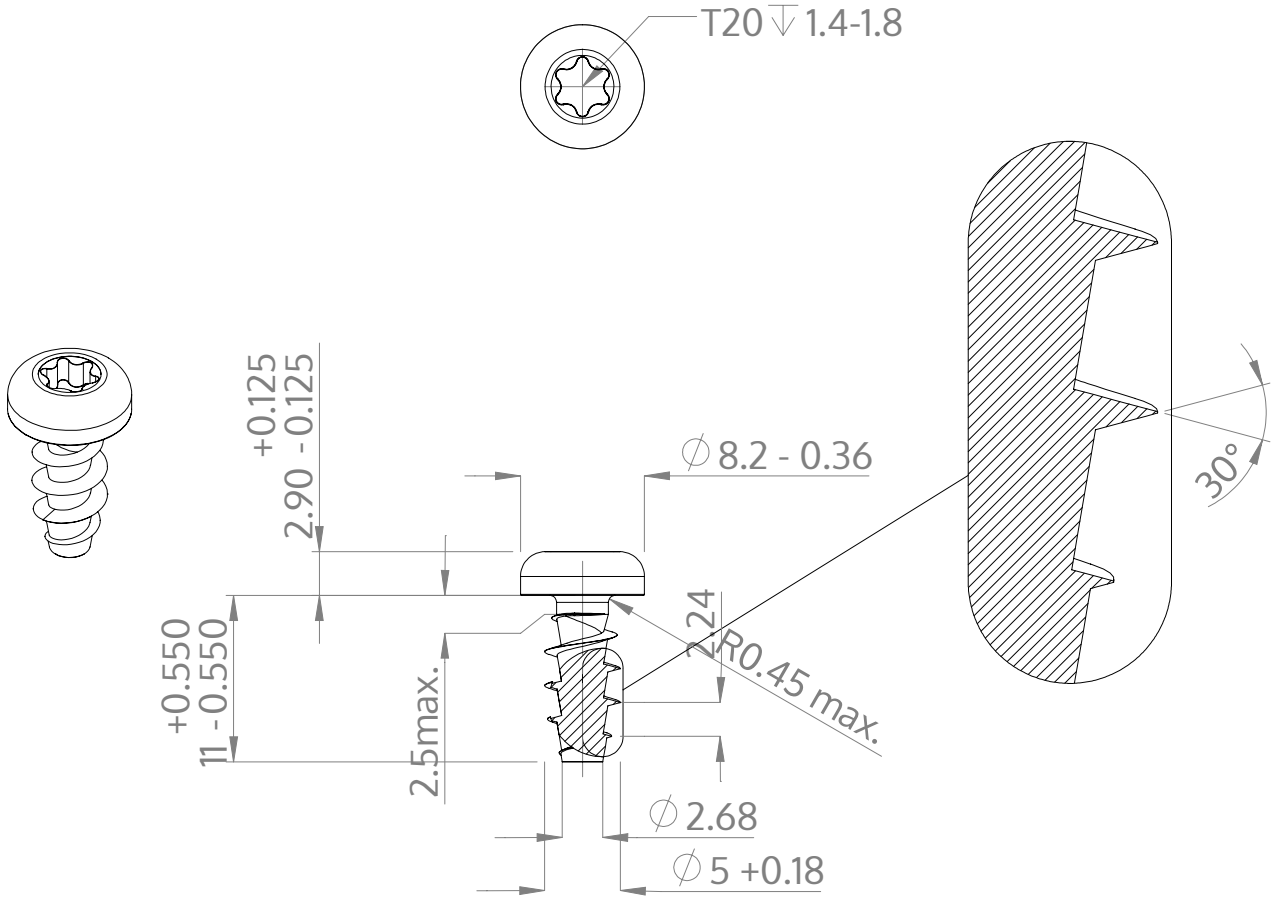

Açıklaması	STP39A 5.0x11.0 - T20
Malzeme	Çelik, sertleştirilmiş
Kaplama	galvanizli 5-7 µm, temperliö mavi / şeffaf pasifleştirilmiştir
Ağırlık	1.634 kg / 1000 Adet

SCREWERK	**STP39A0500110S**	
Metrik çizim A4	Ölçeklendirme 2:1	2025-03