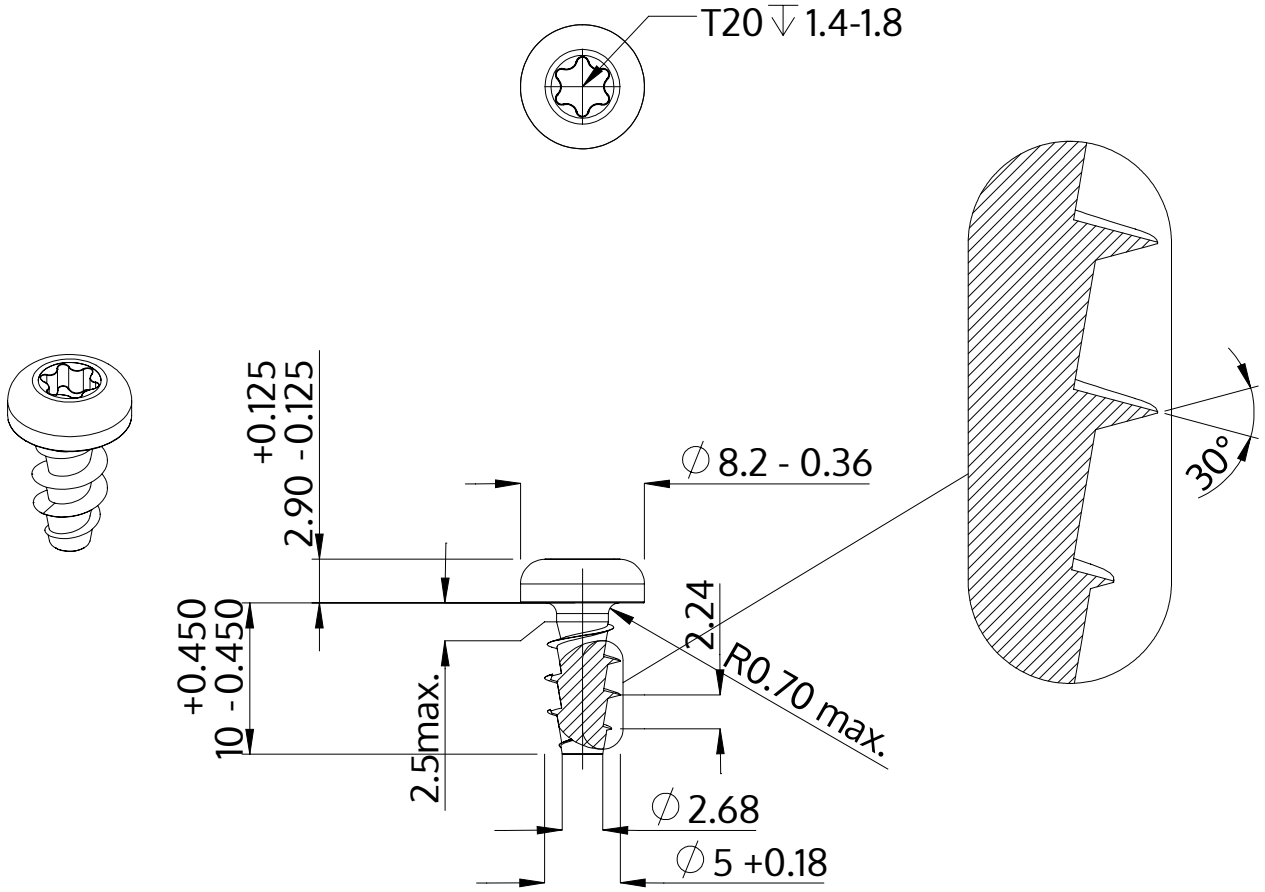

Descrizione	STP39A 5.0x10.0 - T20
Materiale	acciaio inossidabile A2
Superficie	bianco-decapato e passivato
Peso	1.560 kg / 1000 pezzi

SCREWERK	**STP39A0500100E**	
Disegno metrico A4	Scala 2:1	2024-10