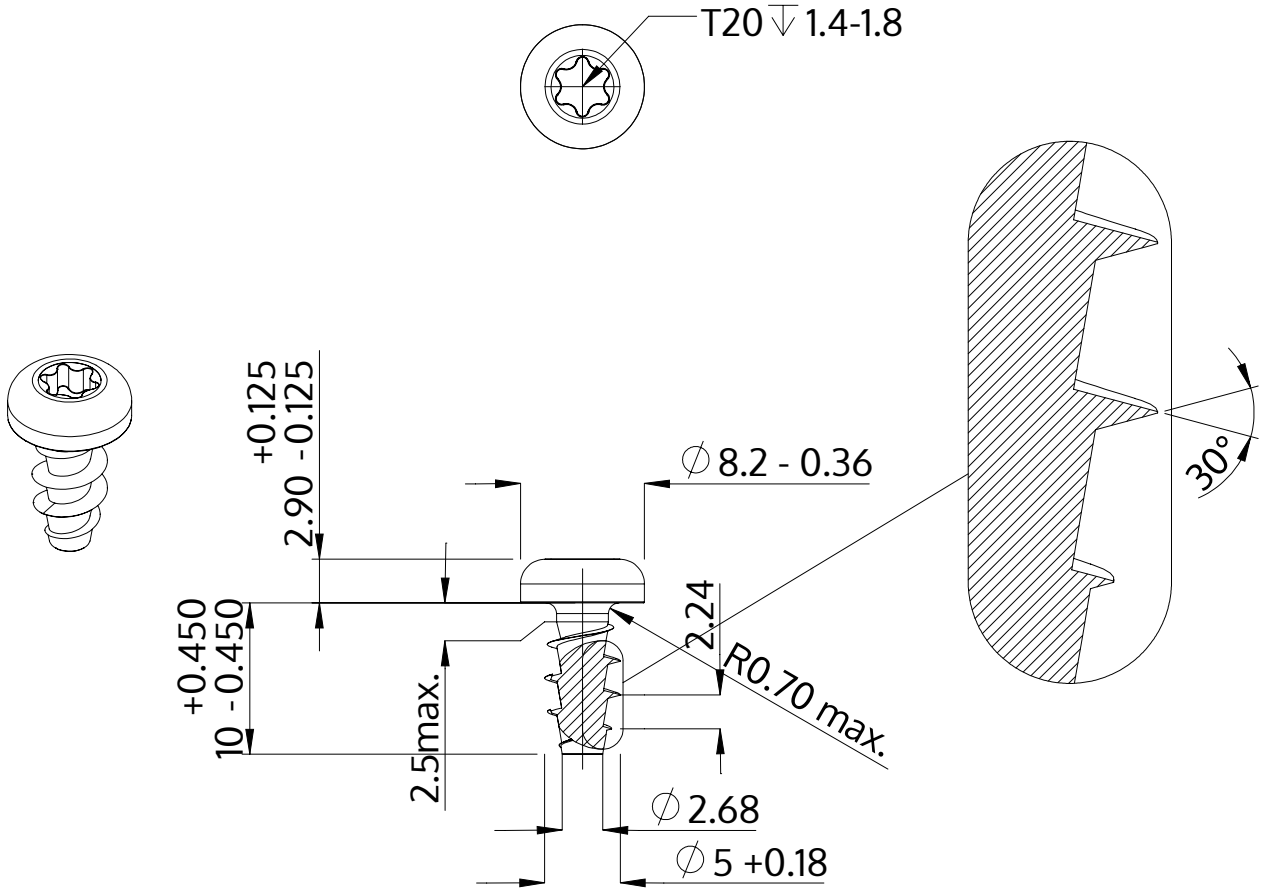

Descripción	STP39A 5.0x10.0 - T20
Material	Acero Inoxidable A2
Superficie	Laminado brillante, barnizado y pasivado
Peso	1.560 kg / 1000 Piezas

SCREWERK	**STP39A0500100E**	
Diseño métrico	Escalada 2:1	2024-10