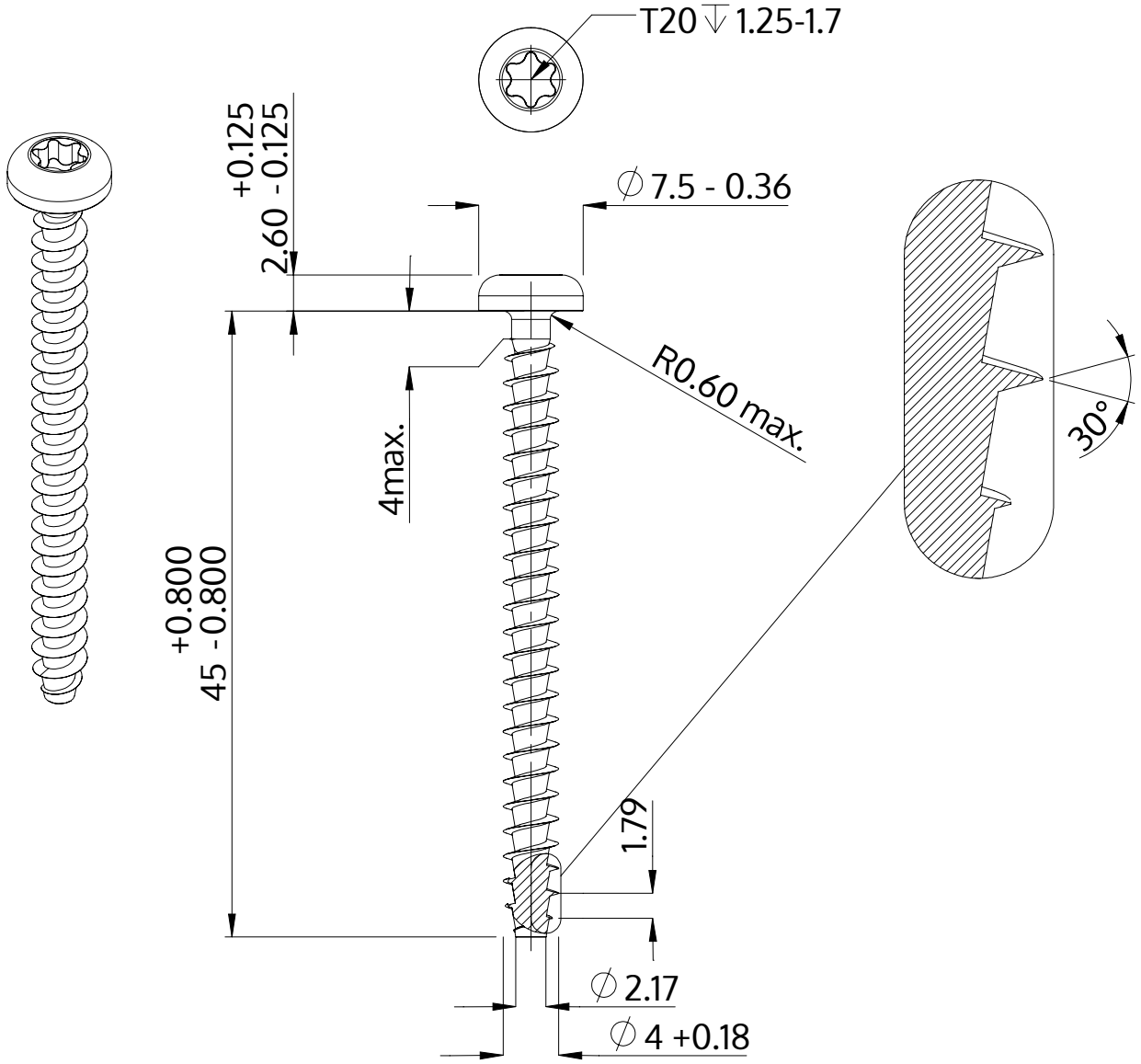

Beskrivelse	STP39A 4.0x45.0 - T20
Materiale	Stål, forædlet
Overflade	galvaniseret 5-7 µm, tempret, blå / transparent passiveret
Vægt	2.794 kg / 1000 stykke

SCREWERK	**STP39A0400450S**	
Metrisk tegning A4	Skalering 2:1	2024-10