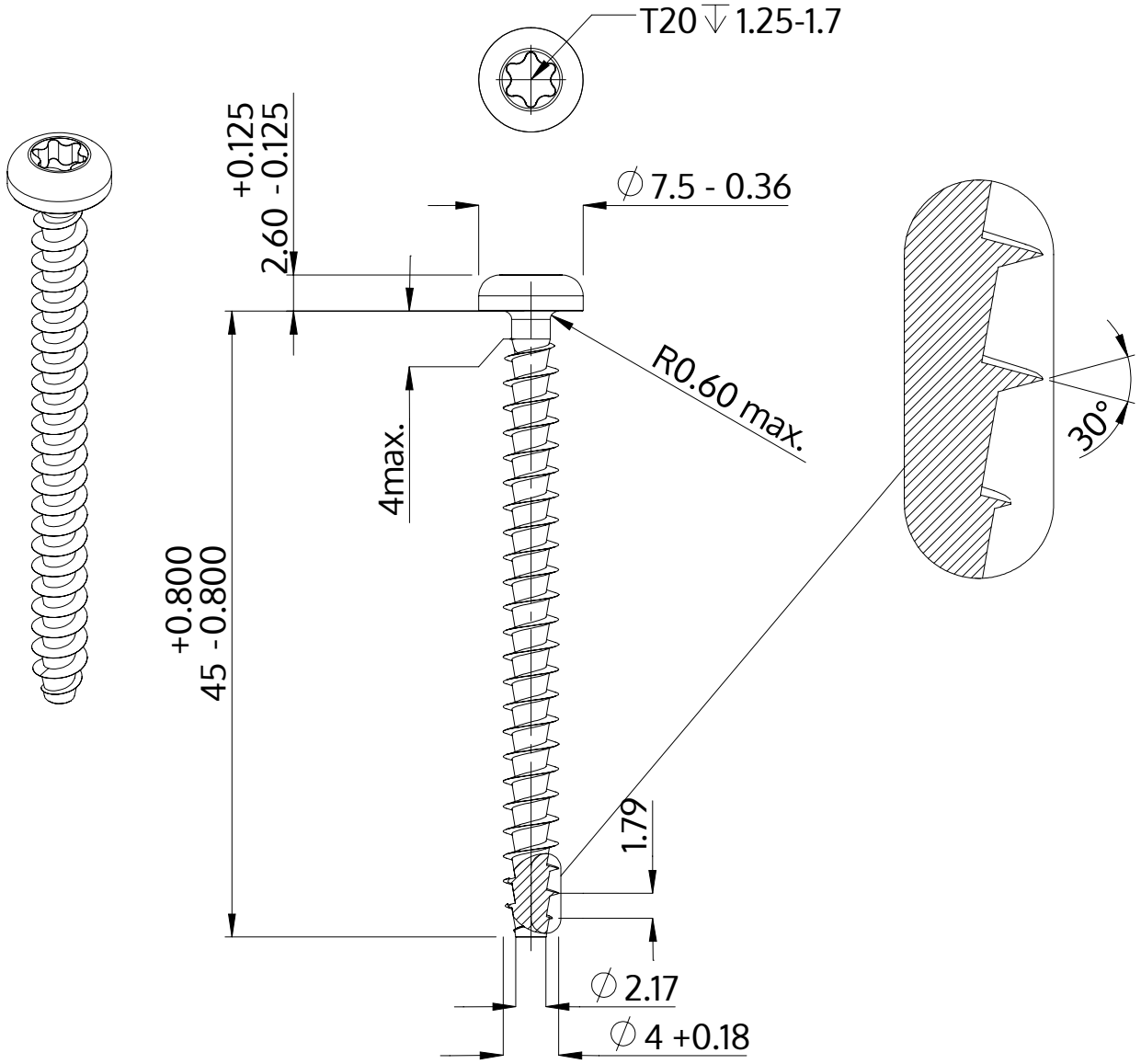

Descrizione	STP39A 4.0x45.0 - T20
Materiale	acciaio inossidabile A2
Superficie	bianco-decapato e passivato
Peso	2.794 kg / 1000 pezzi

SCREWERK	**STP39A0400450E**	
Disegno metrico A4	Scala 2:1	2024-10