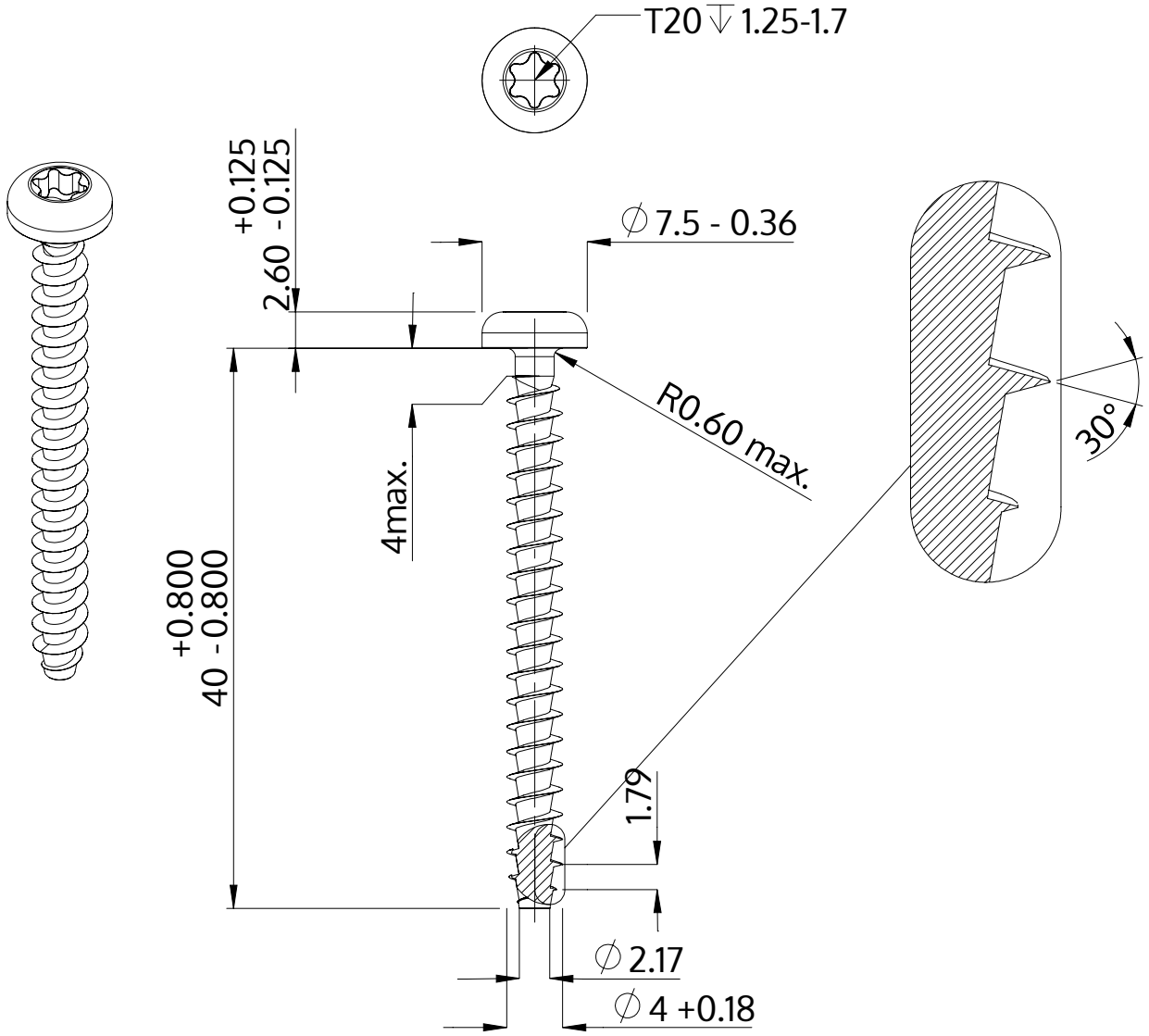

Descrizione	STP39A 4.0x40.0 - T20
Materiale	acciaio, temprato
Superficie	zincato 5-7 micron, ricotto, blu / trasparente passivato
Peso	2.553 kg / 1000 pezzi

SCREWERK	**STP39A0400400S**	
Disegno metrico A4	Scala 2:1	2024-10