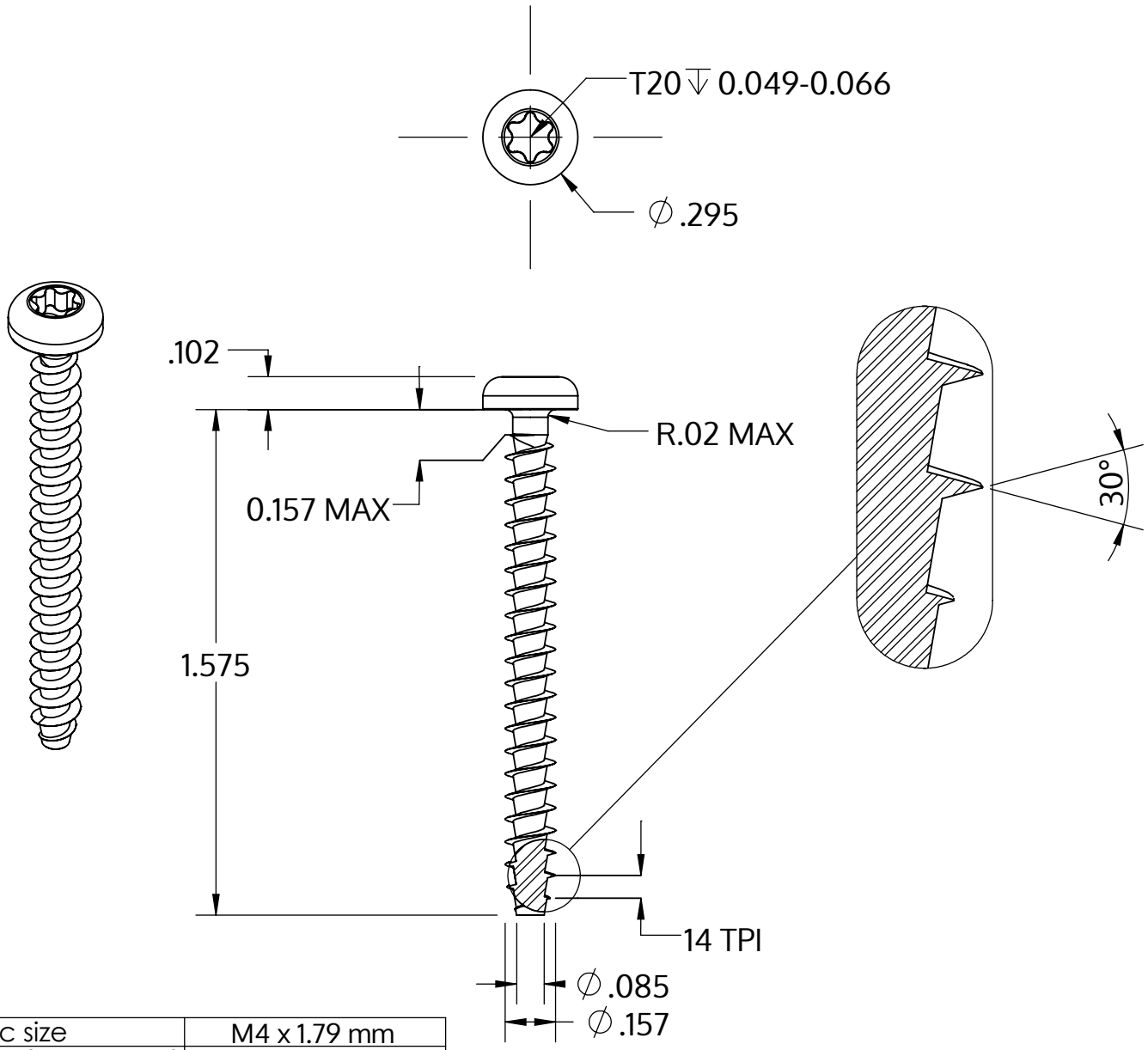

Metric size	M4 x 1.79 mm
US size (converted)	#8-14
	Tolerances [inch]
Length	+/- 0.031
Head diameter	+0 / -0.014
Head height	+/- 0.004
Thread diameter	+0.007 / -0

Описание	STP39A 4.0x40.0 - T20
Материал	стомана, закалена
Повърхност	Цинково покритие 5-7 µm,топлинна обработка, синьо / прозрачно пасивиране
Тегло	2.553 kg / 1000 Бройка

SCREWERK	**STP39A0400400S**	
_Zoll Zeichnung Größe A	Мащаб None:1	2024-04