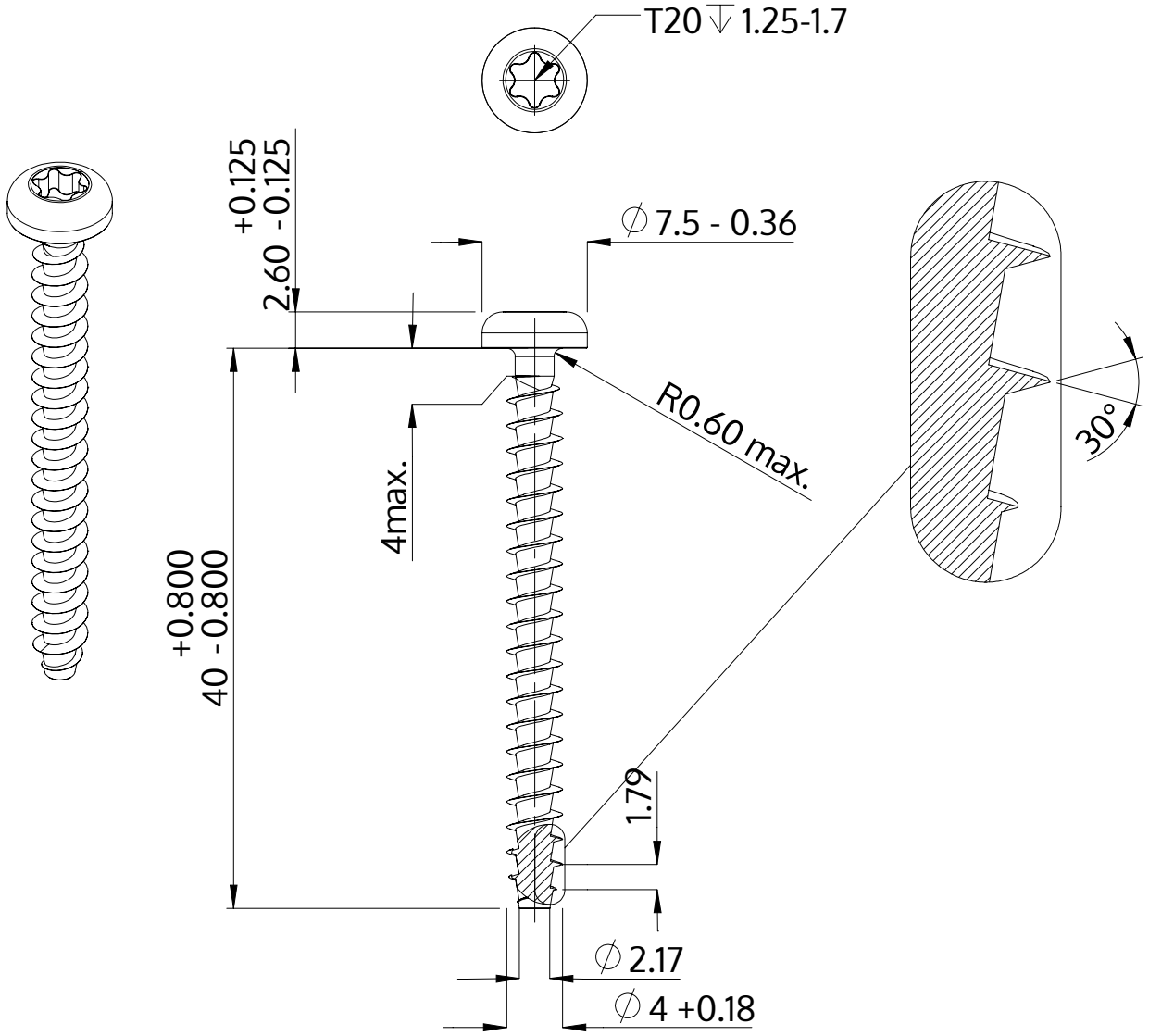

Açıklaması	STP39A 4.0x40.0 - T20
Malzeme	Paslanmaz Çelik A2
Kaplama	Parlak, cilalanmış ve pasifleştirilmiştir
Ağırlık	2.553 kg / 1000 Adet

SCREWERK	**STP39A0400400E**	
Metrik çizim A4	Ölçeklendirme 2:1	2024-10