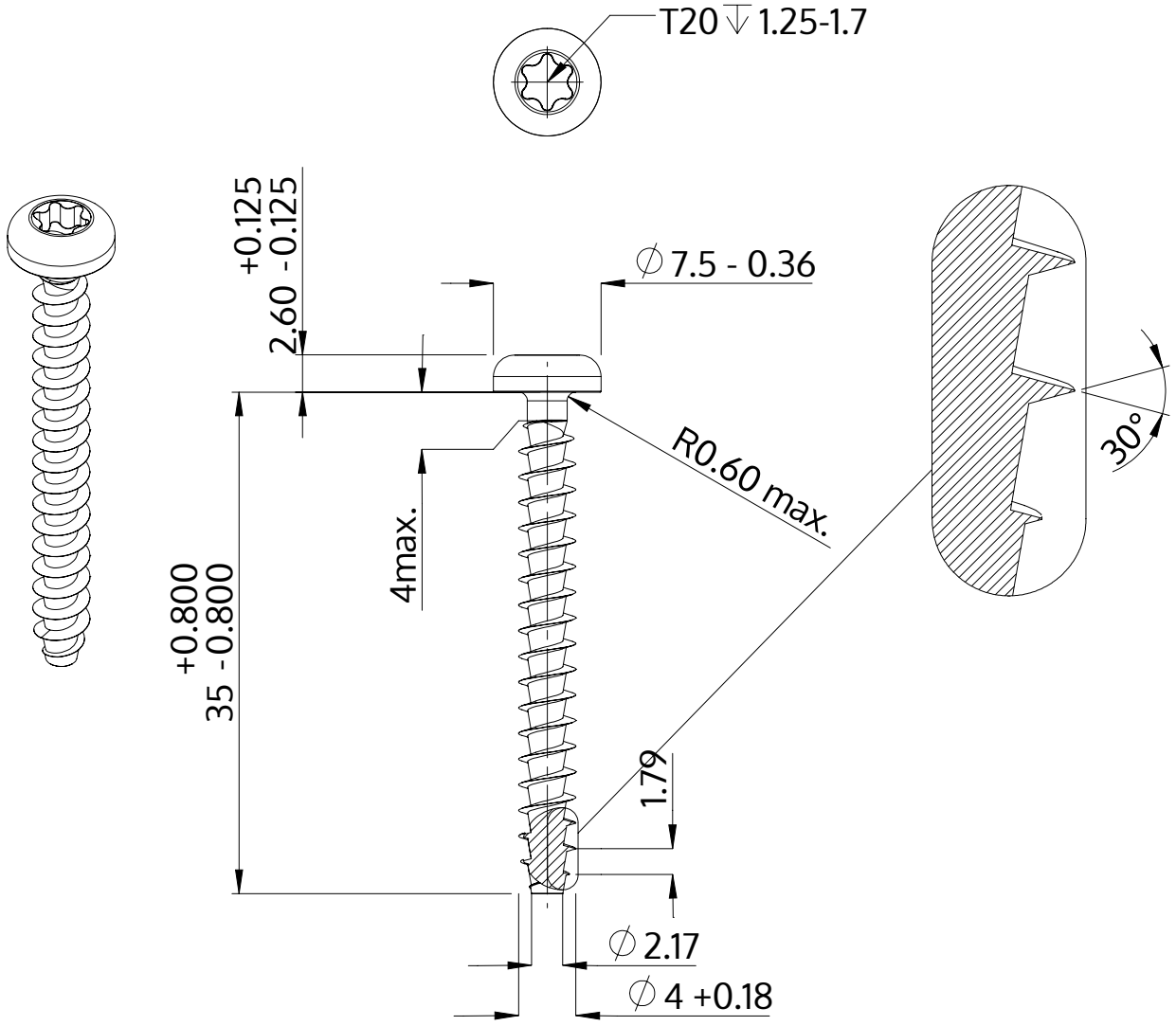

Açıklaması	STP39A 4.0x35.0 - T20
Malzeme	Çelik, sertleştirilmiş
Kaplama	galvanizli 5-7 µm, temperliö mavi / şeffaf pasifleştirilmiştir
Ağırlık	2.312 kg / 1000 Adet

SCREWERK	**STP39A0400350S**	
Metrik çizim A4	Ölçeklendirme 2:1	2024-10