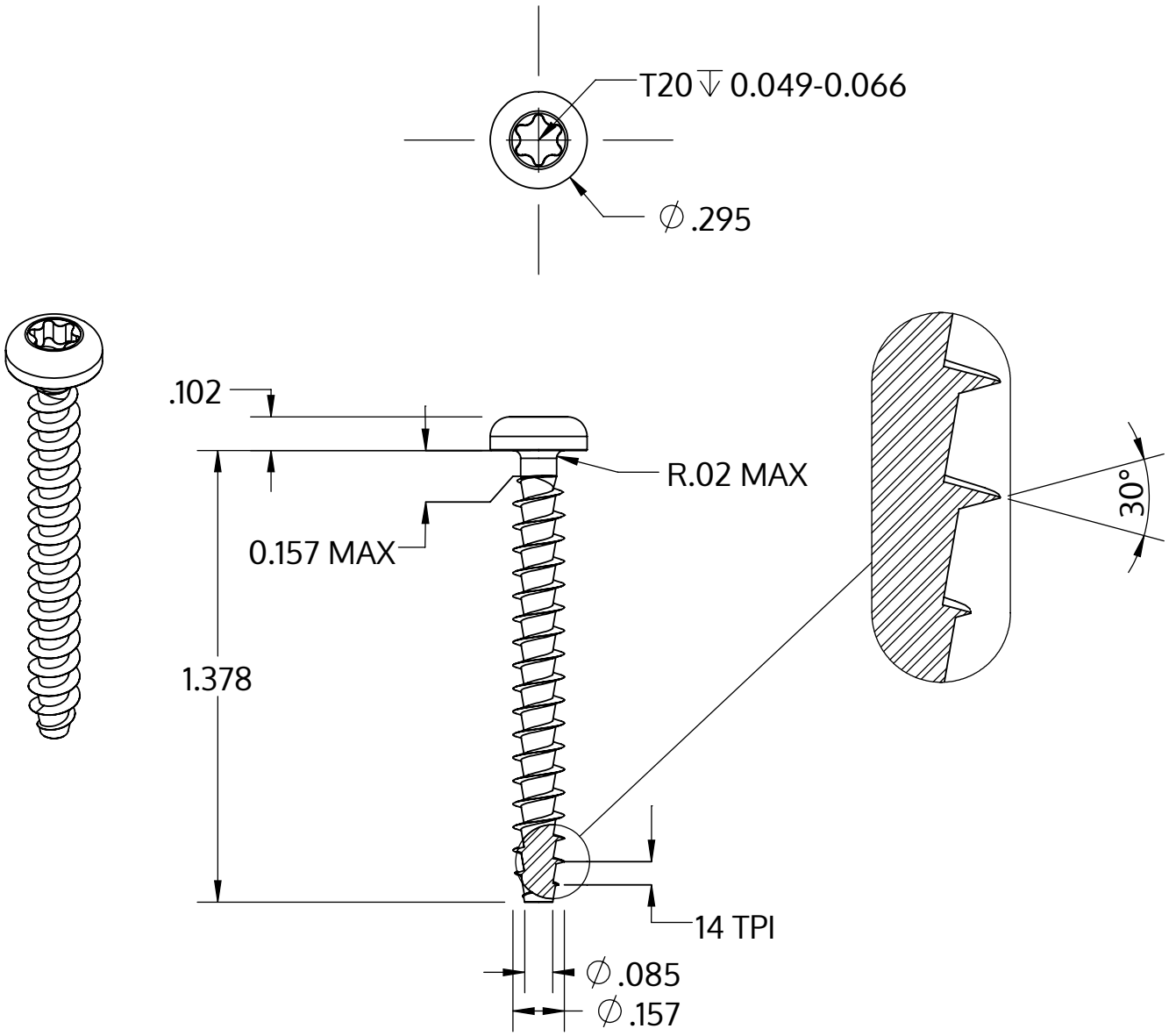

Metric size	M4 x 1.79 mm
US size (converted)	#8-14
	Tolerances [inch]
Length	+/- 0.031
Head diameter	+0 / -0.014
Head height	+/- 0.004
Thread diameter	+0.007 / -0

Açıklaması	STP39A 4.0x35.0 - T20
Malzeme	Çelik, sertleştirilmiş
Kaplama	galvanizli 5-7 µm, temperliö mavi / şeffaf pasifleştirilmiştir
Ağırlık	2.312 kg / 1000 Adet

SCREWERK	**STP39A0400350S**	
_Zoll Zeichnung Größe A	Ölçeklendirme 2:1	2024-10