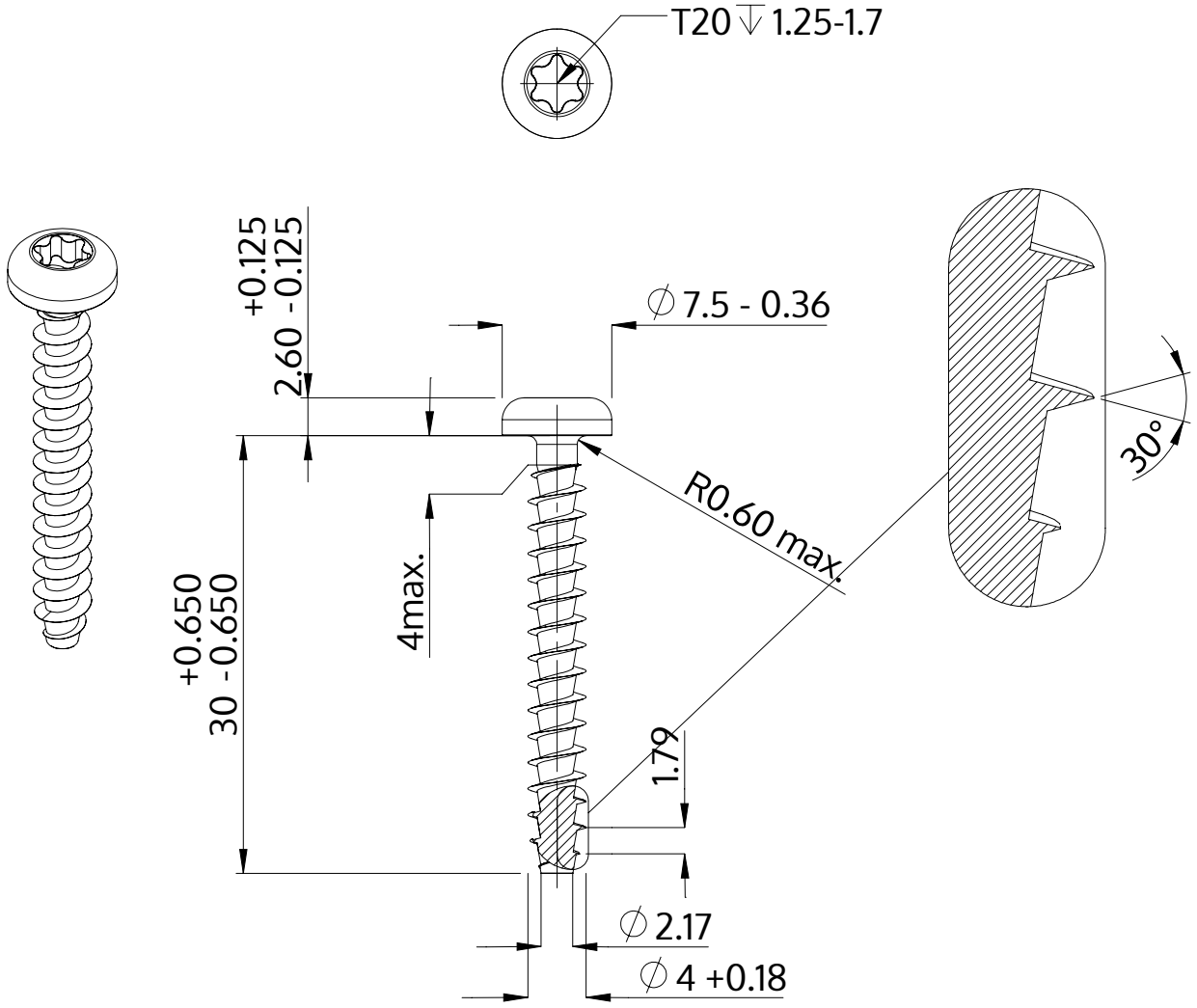

Descriere	STP39A 4.0x30.0 - T20
Material	oţel inoxidabil A4
Exterior	neacoperit, murat și pasivat
Greutate	2.070 kg / 1000 unități

SCREWERK	**STP39A0400300C**	
Desen metric A4	Scalarea 2:1	2024-10