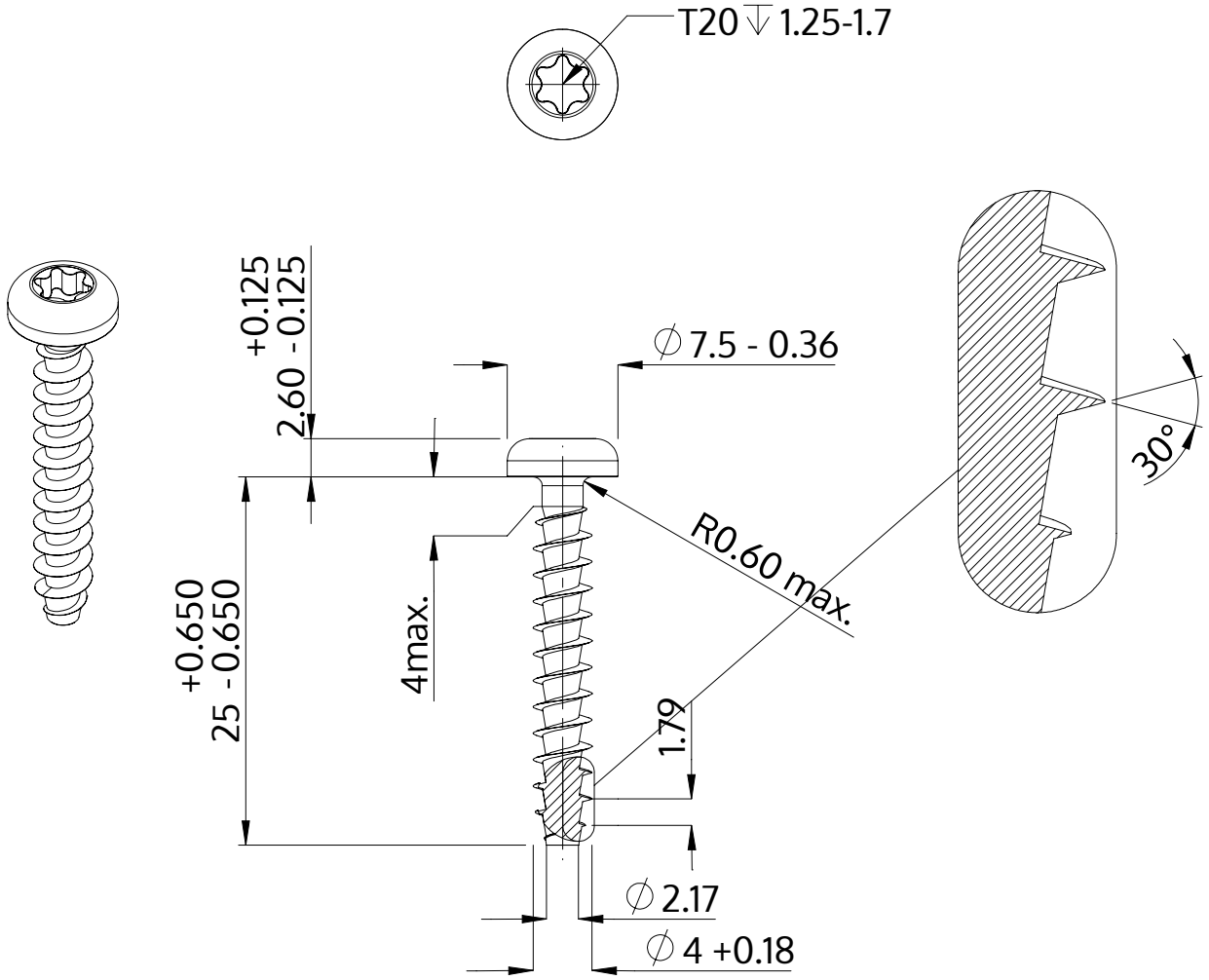

Beschreibung	STP39A 4.0x25.0 - T20
Werkstoff	Stahl, vergütet
Oberfläche	verzinkt 5-7 µm, getempert, blau / transparent passiviert
Gewicht	1.829 kg / 1000 Stück

SCREWERK	**STP39A0400250S**	
Metrische Zeichnung A4	Skalierung 2:1	2024-10