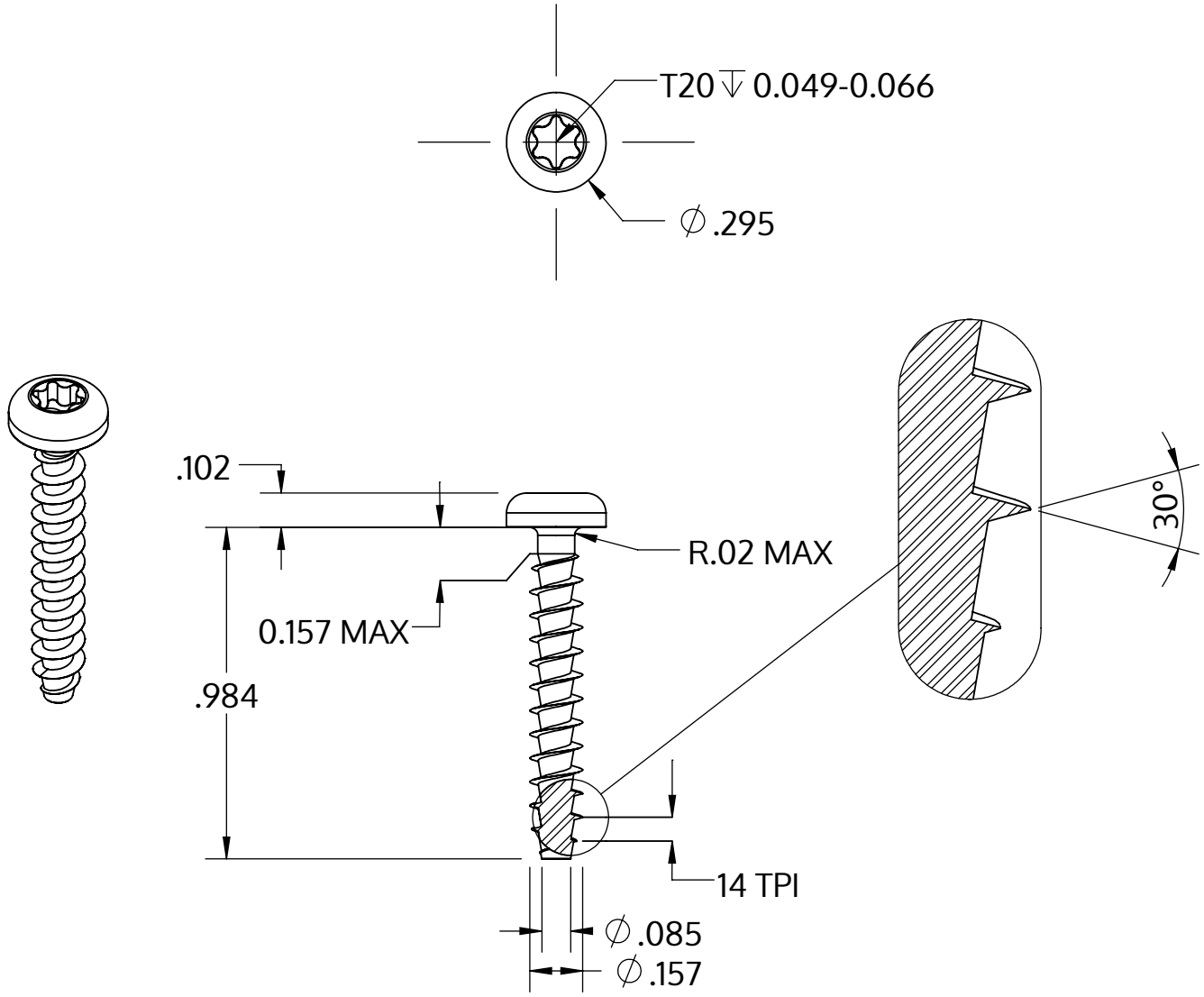

Metric size	M4 x 1.79 mm
US size (converted)	#8-14
	Tolerances [inch]
Length	+/- 0.025
Head diameter	+0 / -0.014
Head height	+/- 0.004
Thread diameter	+0.007 / -0

Descriere	STP39A 4.0x25.0 - T20
Material	oţel inoxidabil A4
Exterior	neacoperit, murat și pasivat
Greutate	1.829 kg / 1000 unități

SCREWERK	**STP39A0400250C**	
_Zoll Zeichnung Größe A	Scalarea None:1	2024-04