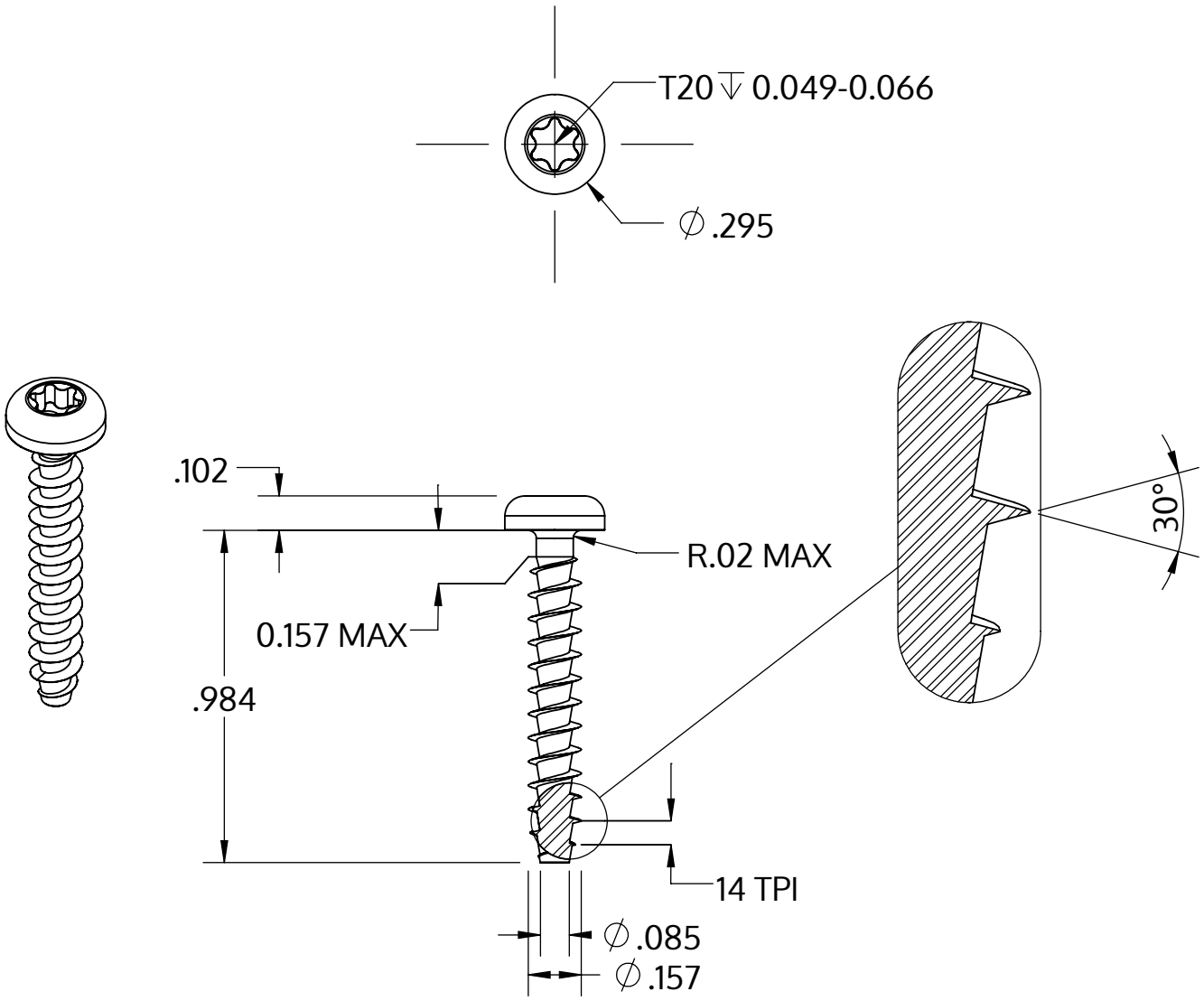


| | |
|---|---|
| Metric size | M4 x 1.79 mm |
| US size (converted) | #8-14 |
| | Tolerances [inch] |
| Length | +/- 0.025 |
| Head diameter | +0 / -0.014 |
| Head height | +/- 0.004 |
| Thread diameter | +0.007 / -0 |

| | |
|---|---|
| Beschreibung | STP39A 4.0x25.0 - T20 |
| Werkstoff | Edelstahl A4 |
| Oberfläche | blank, gebeizt und passiviert |
| Gewicht | 1.829 kg / 1000 Stück |

| | | |
|---|---|---|
| SCREWERK | **STP39A0400250C** | |
| Zoll Zeichnung Größe A | Skalierung 2:1 | 2024-10 |