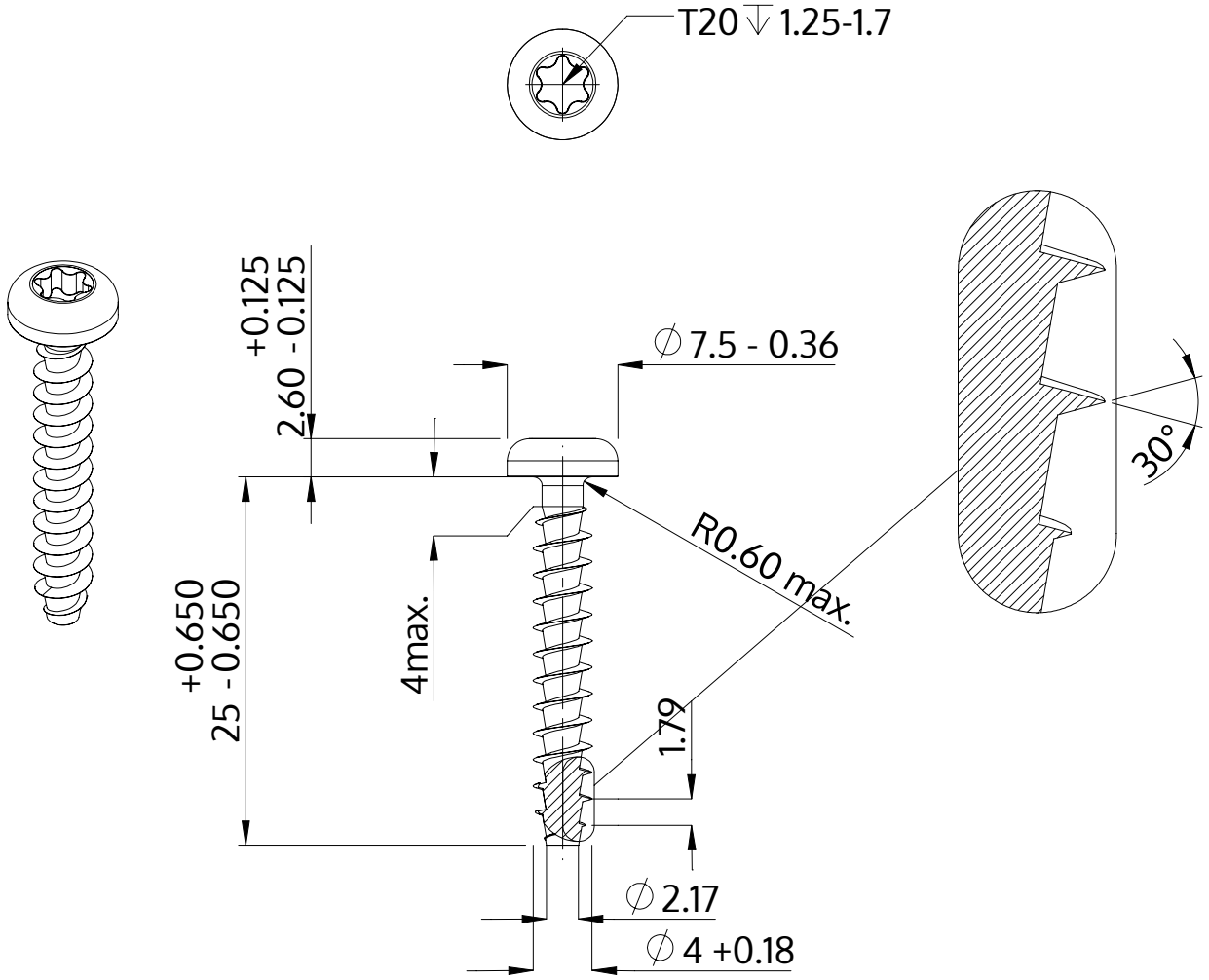

Beschreibung	STP39A 4.0x25.0 - T20
Werkstoff	Edelstahl A4
Oberfläche	blank, gebeizt und passiviert
Gewicht	1.829 kg / 1000 Stück

SCREWERK	**STP39A0400250C**	
Metrische Zeichnung A4	Skalierung 2:1	2024-10