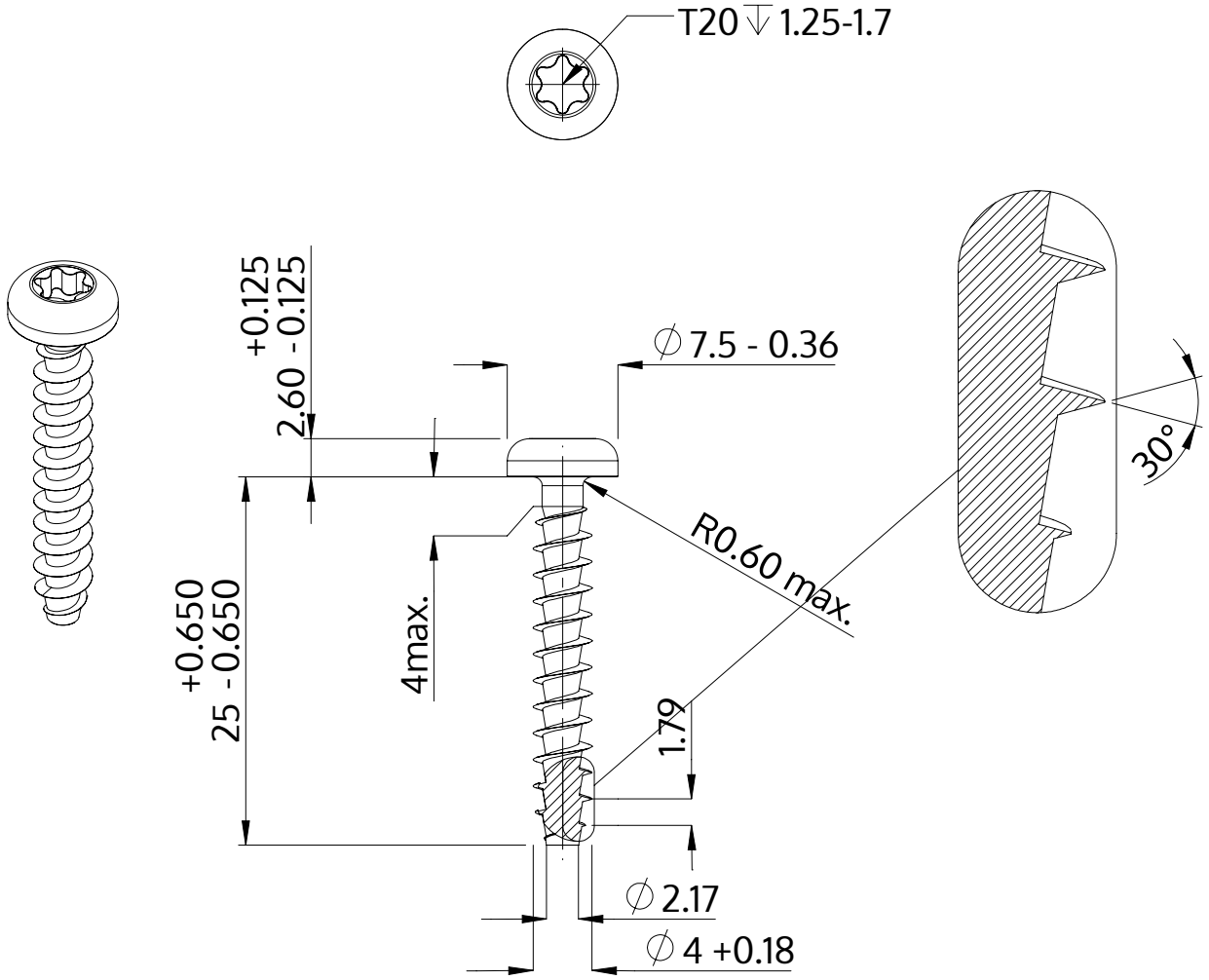

Açıklaması	STP39A 4.0x25.0 - T20
Malzeme	Çelik, sertleştirilmiş
Kaplama	ZnNi siyah-pasifleştirilmiştir, temperlenmistir, kaplanmış
Ağırlık	1.829 kg / 1000 Adet

SCREWERK	**STP39A0400250B**	
Metrik çizim A4	Ölçeklendirme 2:1	2024-10