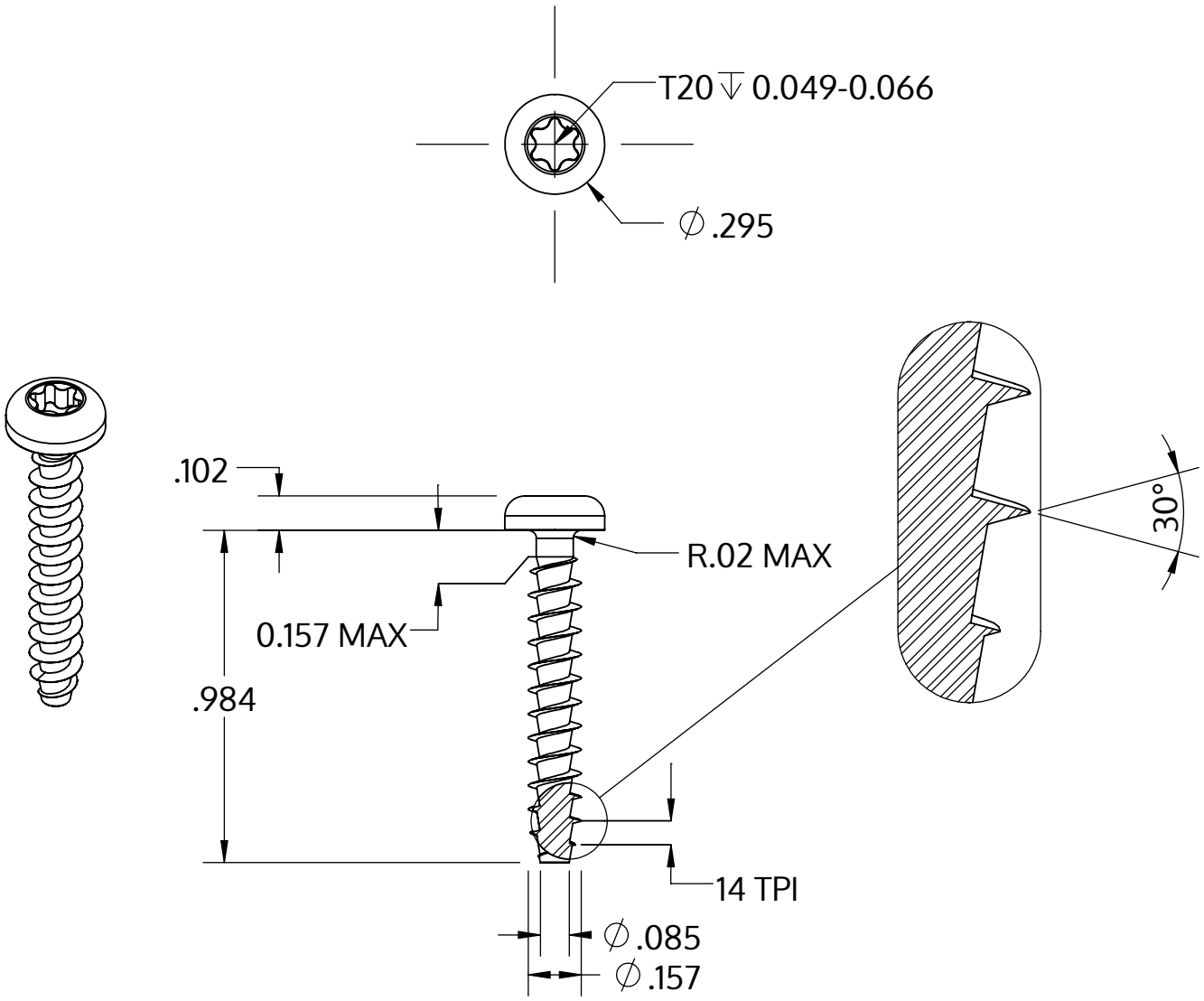

Metric size	M4 x 1.79 mm
US size (converted)	#8-14
	Tolerances [inch]
Length	+/- 0.025
Head diameter	+0 / -0.014
Head height	+/- 0.004
Thread diameter	+0.007 / -0

Açıklaması	STP39A 4.0x25.0 - T20
Malzeme	Çelik, sertleştirilmiş
Kaplama	ZnNi siyah-pasifleştirilmiştir, temperlenmistir, kaplanmış
Ağırlık	1.829 kg / 1000 Adet

SCREWERK	**STP39A0400250B**	
_Zoll Zeichnung Größe A	Ölçeklendirme 2:1	2024-10