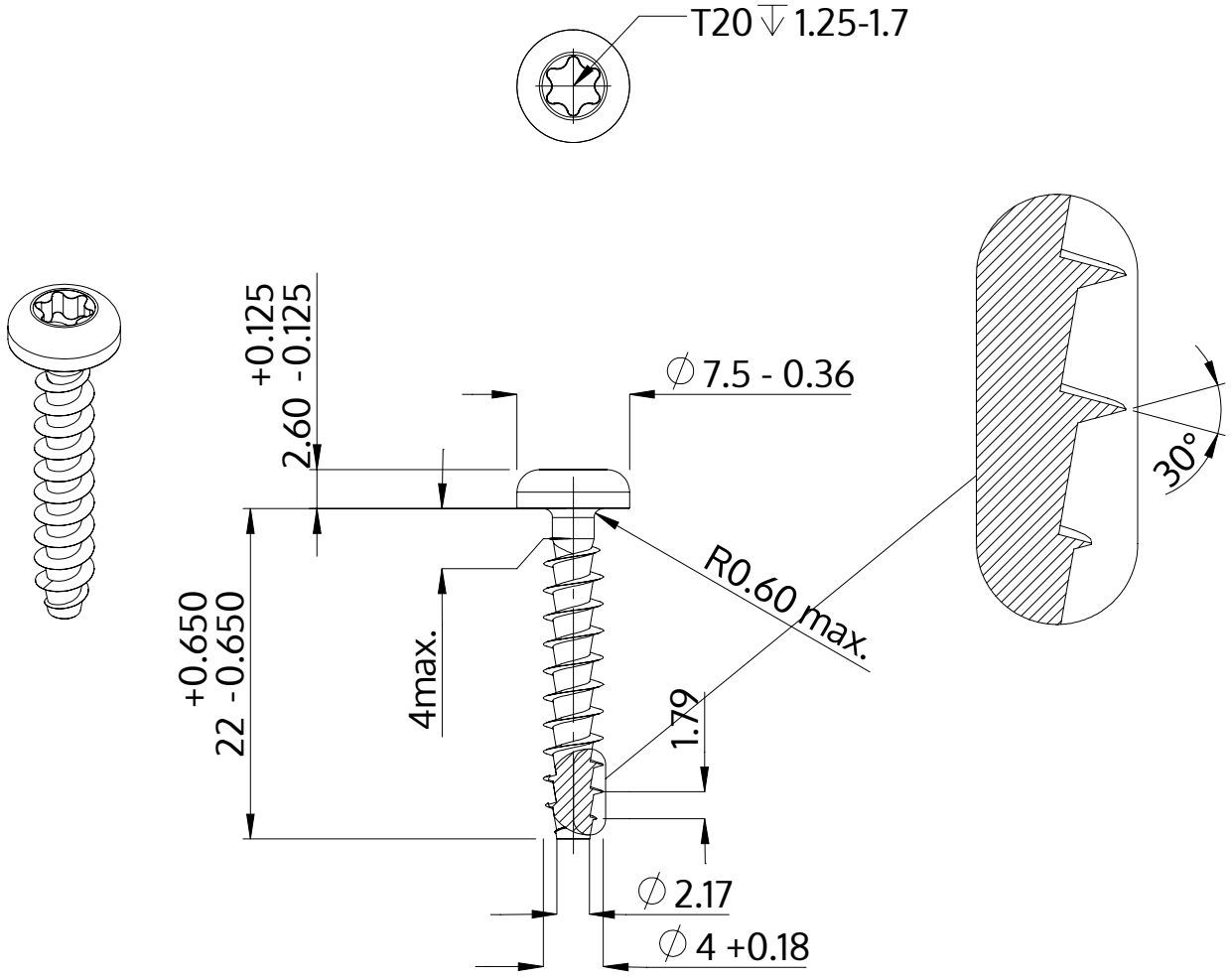

Opis	STP39A 4.0x22.0 - T20
Materiał	Stal szlachetna A2
Powierzchnia	Prosta, bejcowana i pasywowana
Waga	1.684 kg / 1000 sztuk

SCREWERK	**STP39A0400220E**	
Rysunek metryczny A4	Skala 2:1	2024-10