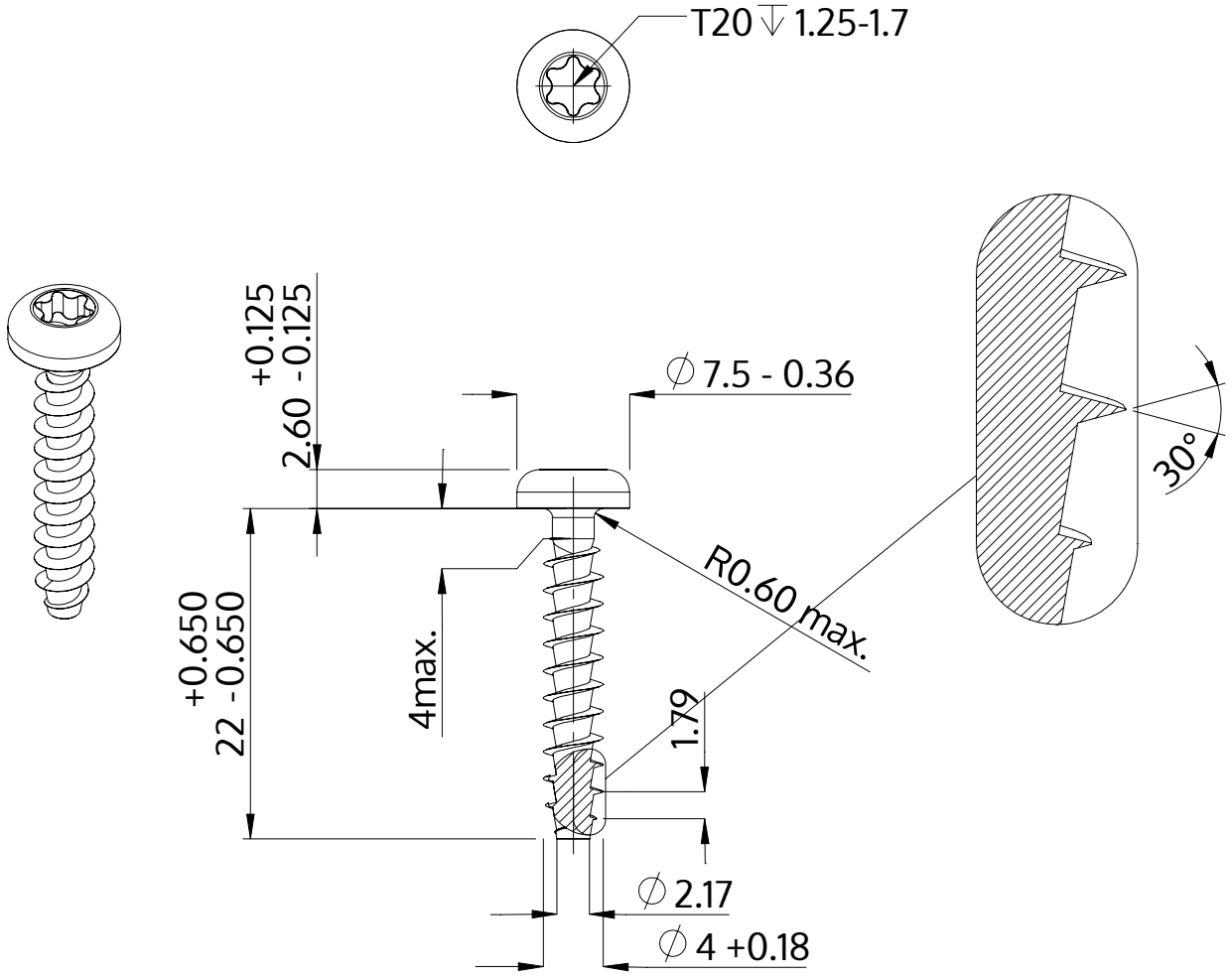

Descripción	STP39A 4.0x22.0 - T20
Material	Acero, endurecido
Superficie	Zinc-Niquelado, pasivado negro/ sin Cr-VI, recocido, sellado
Peso	1.684 kg / 1000 Piezas

SCREWERK	**STP39A0400220B**	
Diseño métrico	Escalada 2:1	2024-10