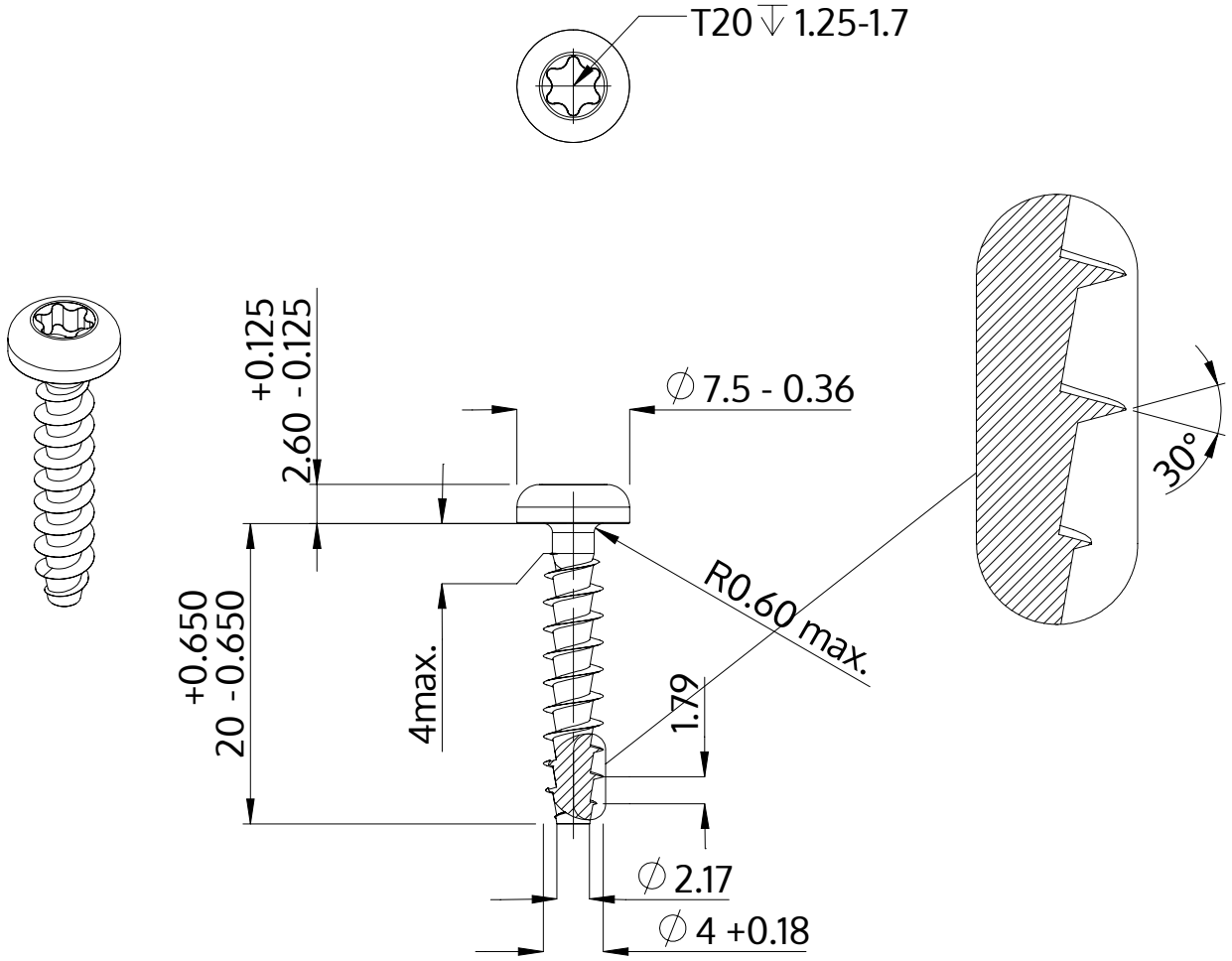

Beschrijving	STP39A 4.0x20.0 - T20
Materiaal	roestvrij staal A2
Oppervlak	blank, geetst en gepassieveerd
Gewicht	1.587 kg / 1000 stuk

SCREWERK	**STP39A0400200E**	
Metrische tekening A4	Schaal 2:1	2024-10