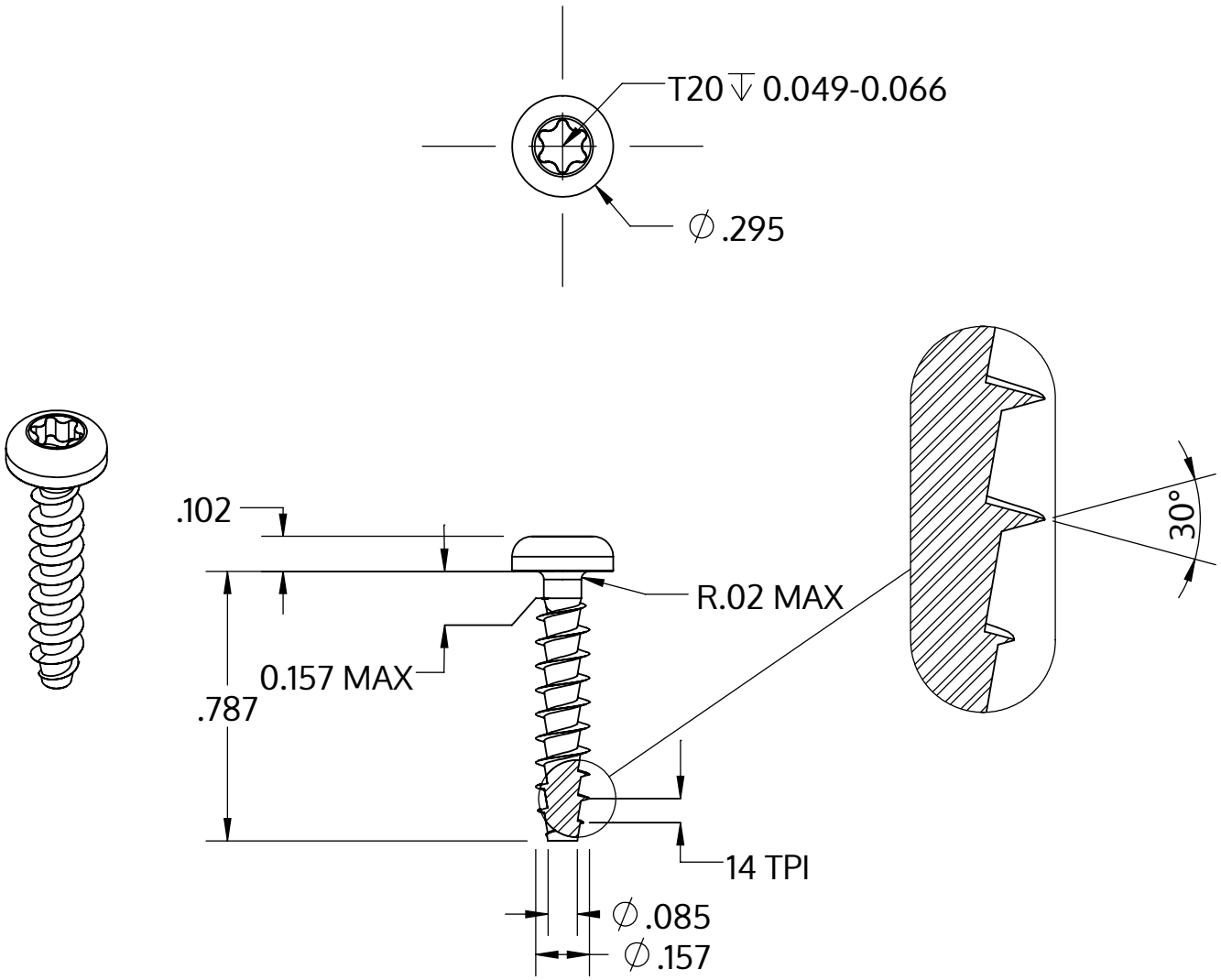

Metric size	M4 x 1.79 mm
US size (converted)	#8-14
	Tolerances [inch]
Length	+/- 0.025
Head diameter	+0 / -0.014
Head height	+/- 0.004
Thread diameter	+0.007 / -0

Описание	STP39A 4.0x20.0 - T20
Материал	неръждаема стомана A4
Повърхност	гланциран, полиран, пасиваран
Тегло	1.587 kg / 1000 Бройка

SCREWERK	**STP39A0400200C**	
_Zoll Zeichnung Größe A	Мащаб 2:1	2024-10