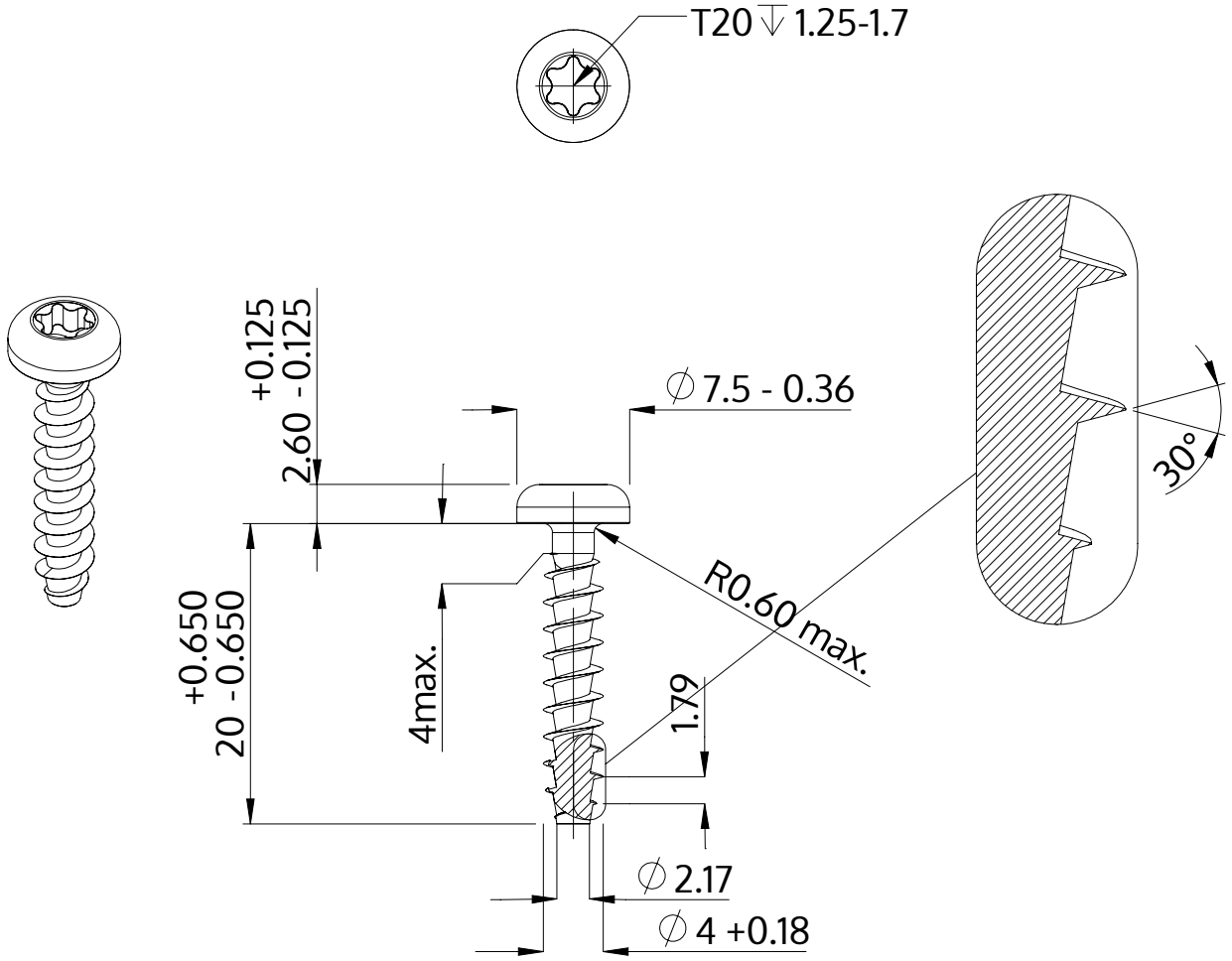

Описание	STP39A 4.0x20.0 - T20
Материал	неръждаема стомана A4
Повърхност	гланциран, полиран, пасиваран
Тегло	1.587 kg / 1000 Бройка

SCREWERK	**STP39A0400200C**	
Метричен дизайн A4	Мащаб 2:1	2024-10