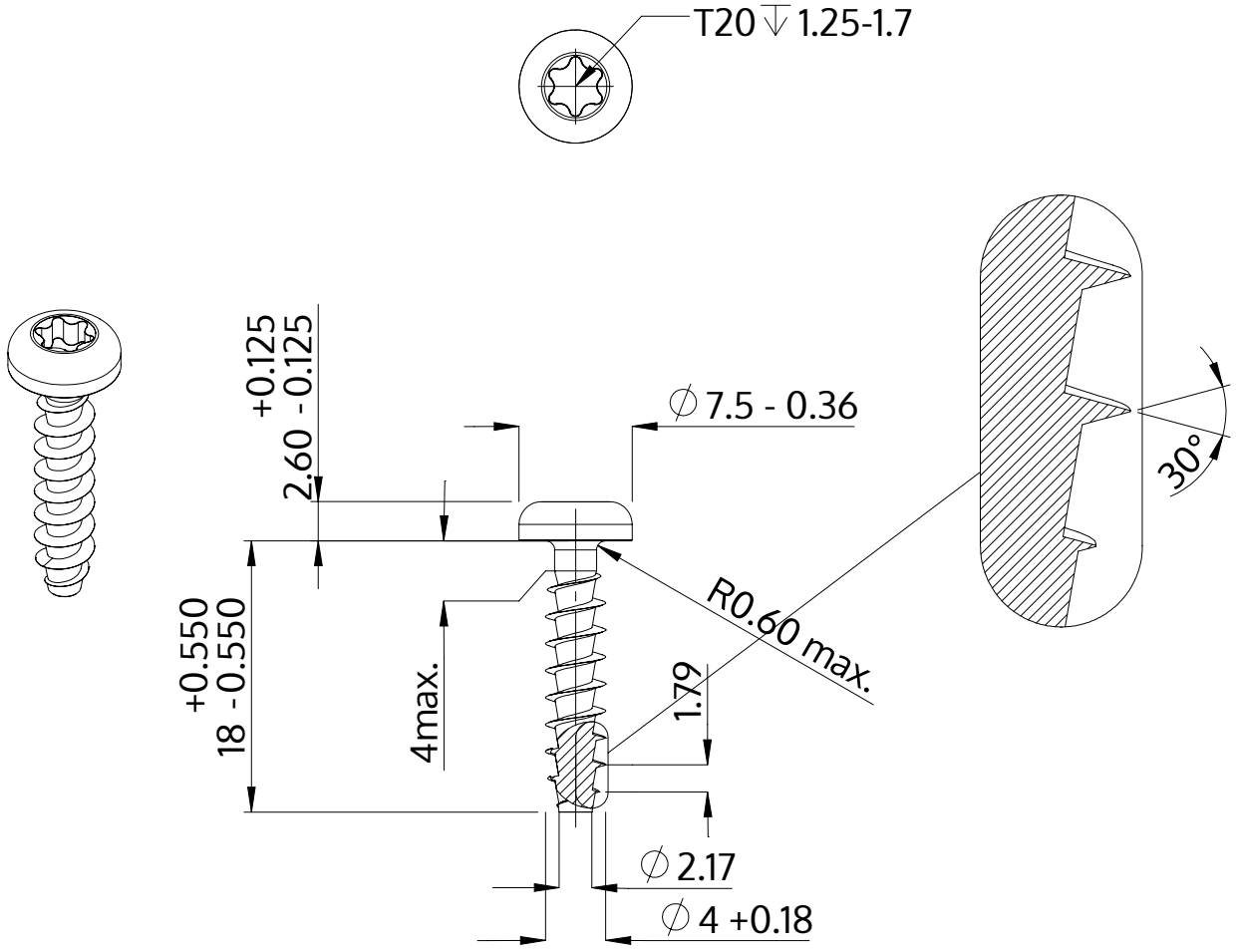

Beskrivning	STP39A 4.0x18.0 - T20
Material	stål, härdat
Yta	ZnNi svart-passiviserad/Cr-VI-fri, härdad, förseglad
Vikt	1.491 kg / 1000 styck

SCREWERK	**STP39A0400180B**	
Metrisk skiss A4	Skala 2:1	2024-10