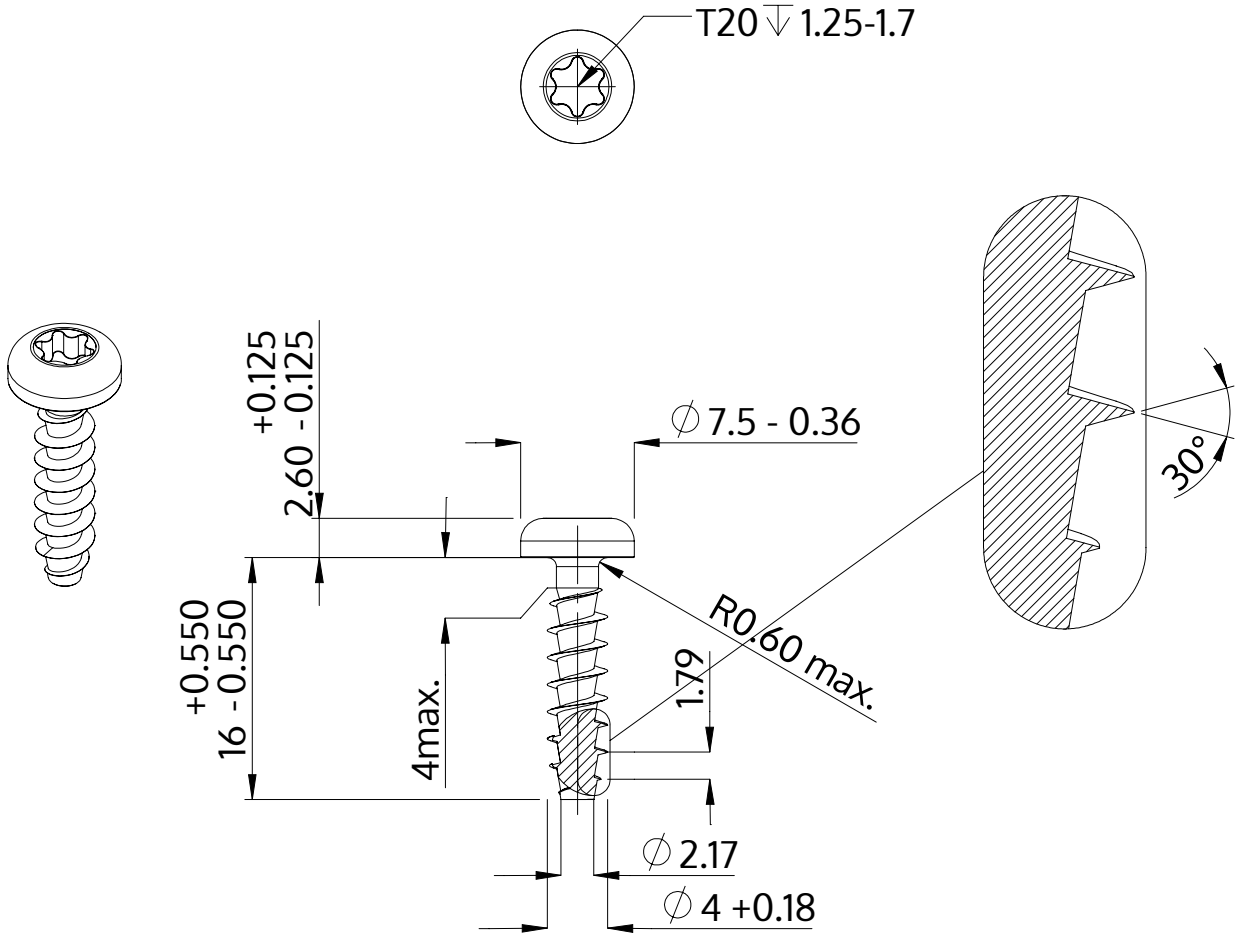

Descrizione	STP39A 4.0x16.0 - T20
Materiale	acciaio, temprato
Superficie	zincato 5-7 micron, ricotto, blu / trasparente passivato
Peso	1.394 kg / 1000 pezzi

SCREWERK	**STP39A0400160S**	
Disegno metrico A4	Scala 2:1	2024-10