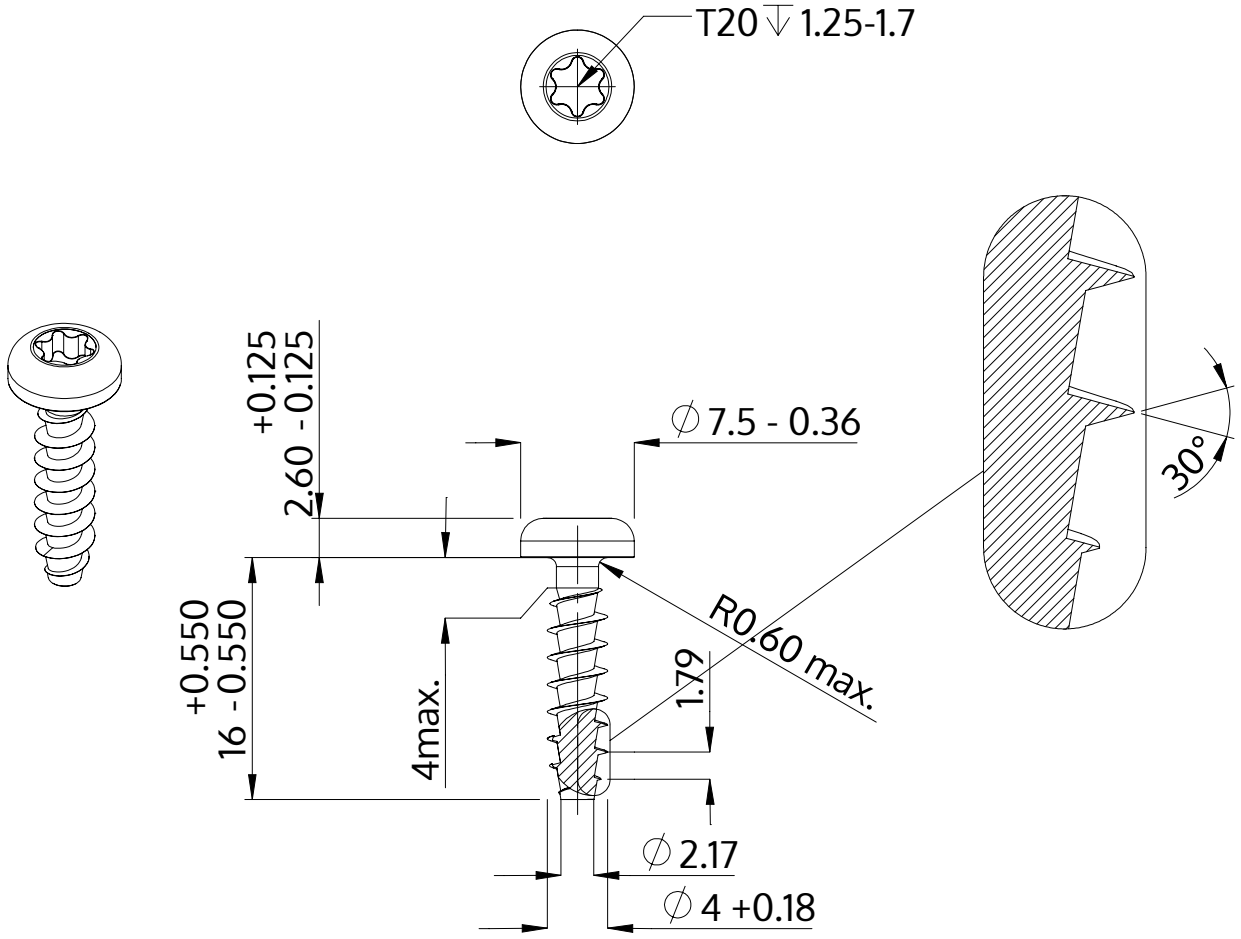

Açıklaması	STP39A 4.0x16.0 - T20
Malzeme	Paslanmaz Çelik A2
Kaplama	Parlak, cilalanmış ve pasifleştirilmiştir
Ağırlık	1.394 kg / 1000 Adet

SCREWERK	**STP39A0400160E**	
Metrik çizim A4	Ölçeklendirme None:1	2024-04