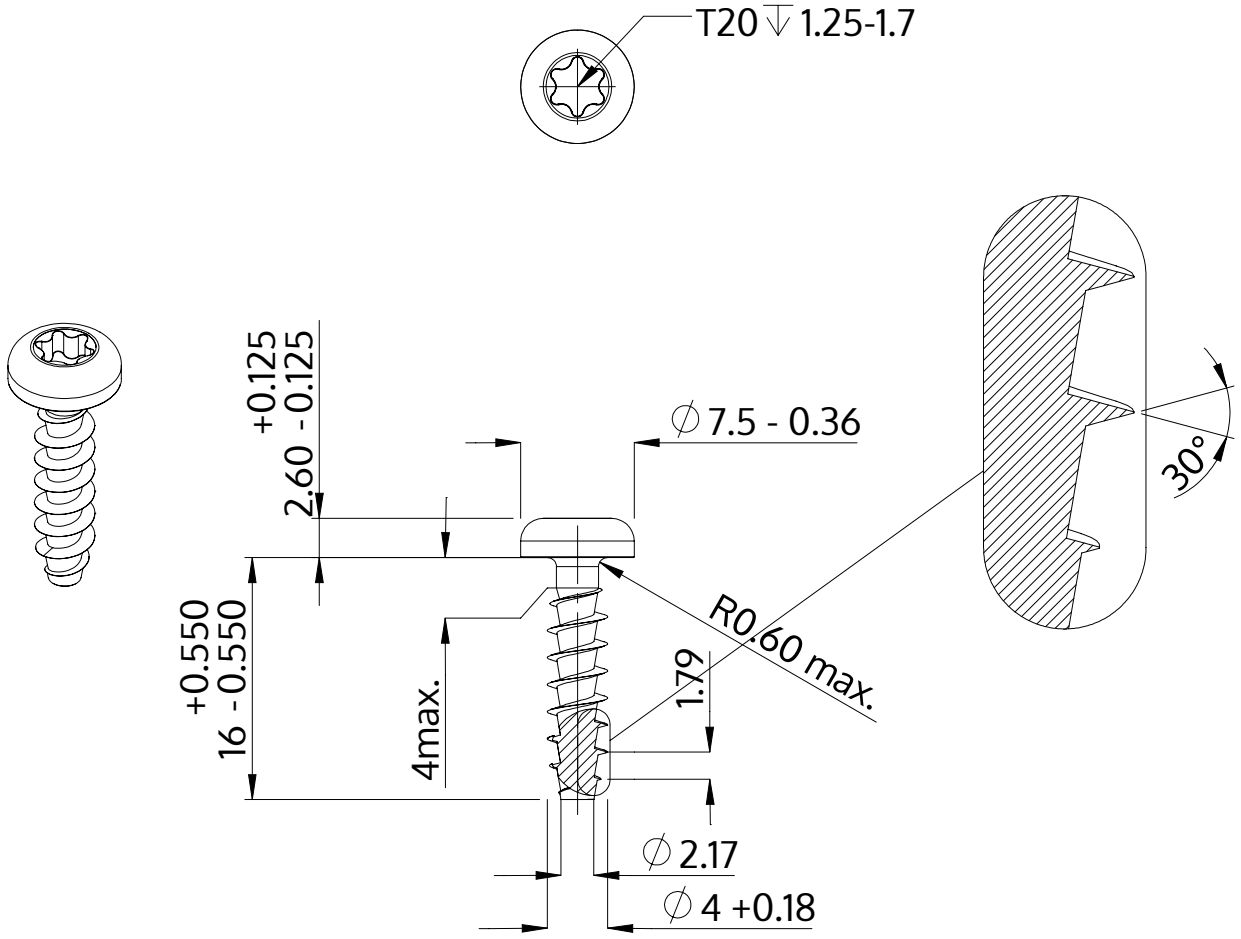

Beschrijving	STP39A 4.0x16.0 - T20
Materiaal	veredeld staal
Oppervlak	ZnNi zwart-gepassiveerd, getempert, verzegeld
Gewicht	1.394 kg / 1000 stuk

SCREWERK	**STP39A0400160B**	
Metrische tekening A4	Schaal 2:1	2024-10