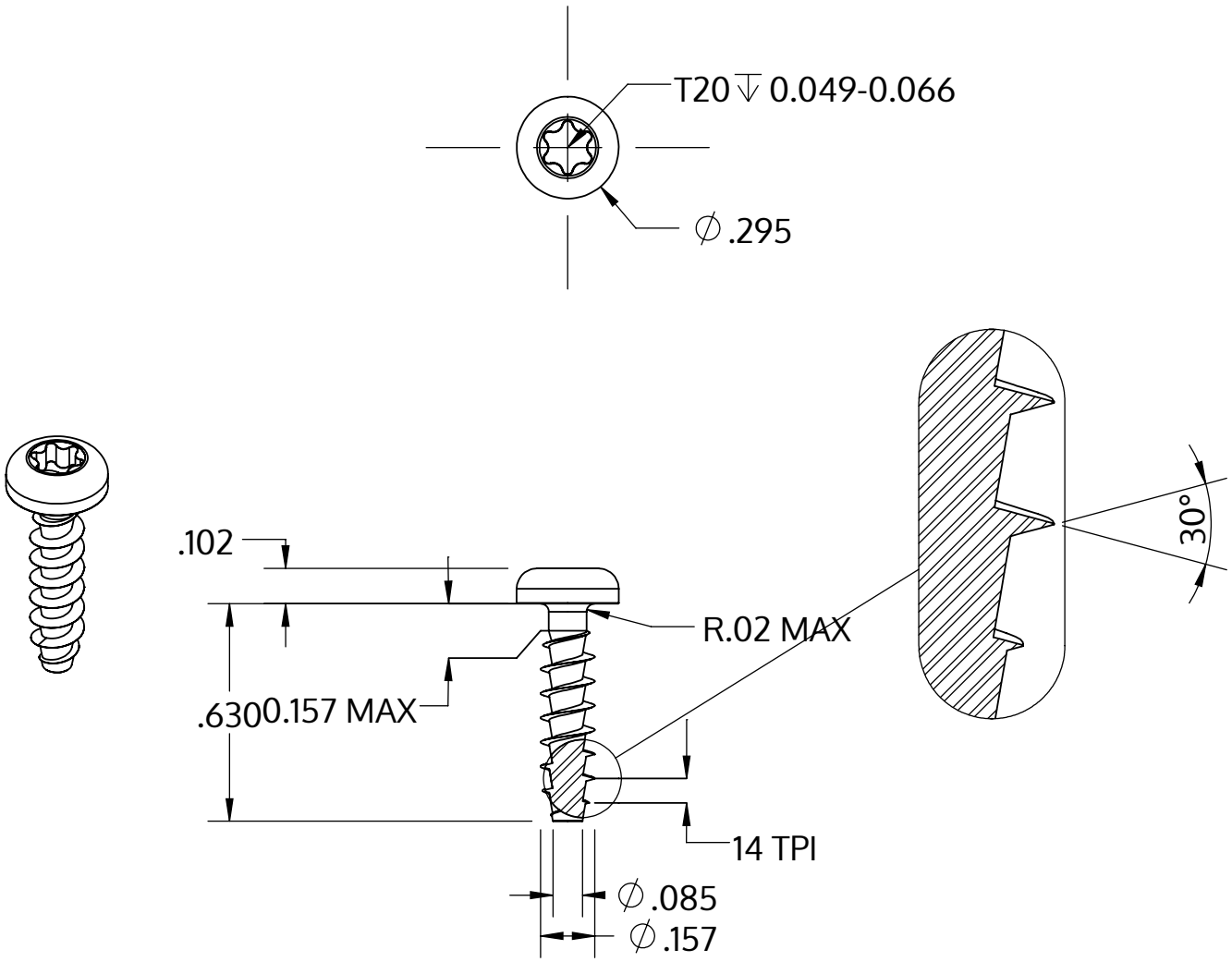


| | |
|---|---|
| Metric size | M4 x 1.79 mm |
| US size (converted) | #8-14 |
| | Tolerances [inch] |
| Length | +/- 0.021 |
| Head diameter | +0 / -0.014 |
| Head height | +/- 0.004 |
| Thread diameter | +0.007 / -0 |

| | |
|---|---|
| Popis | STP39A 4.0x16.0 - T20 |
| Materiál | Temperovaná ocel |
| Povrch | ZiNi černá-pasivovaná+temperovaná+utěsněná |
| Hmotnost | 1.394 kg / 1000 Kus |

| | | |
|---|---|---|
| SCREWERK | **STP39A0400160B** | |
| _Zoll Zeichnung Größe A | Měřítko 2:1 | 2024-10 |