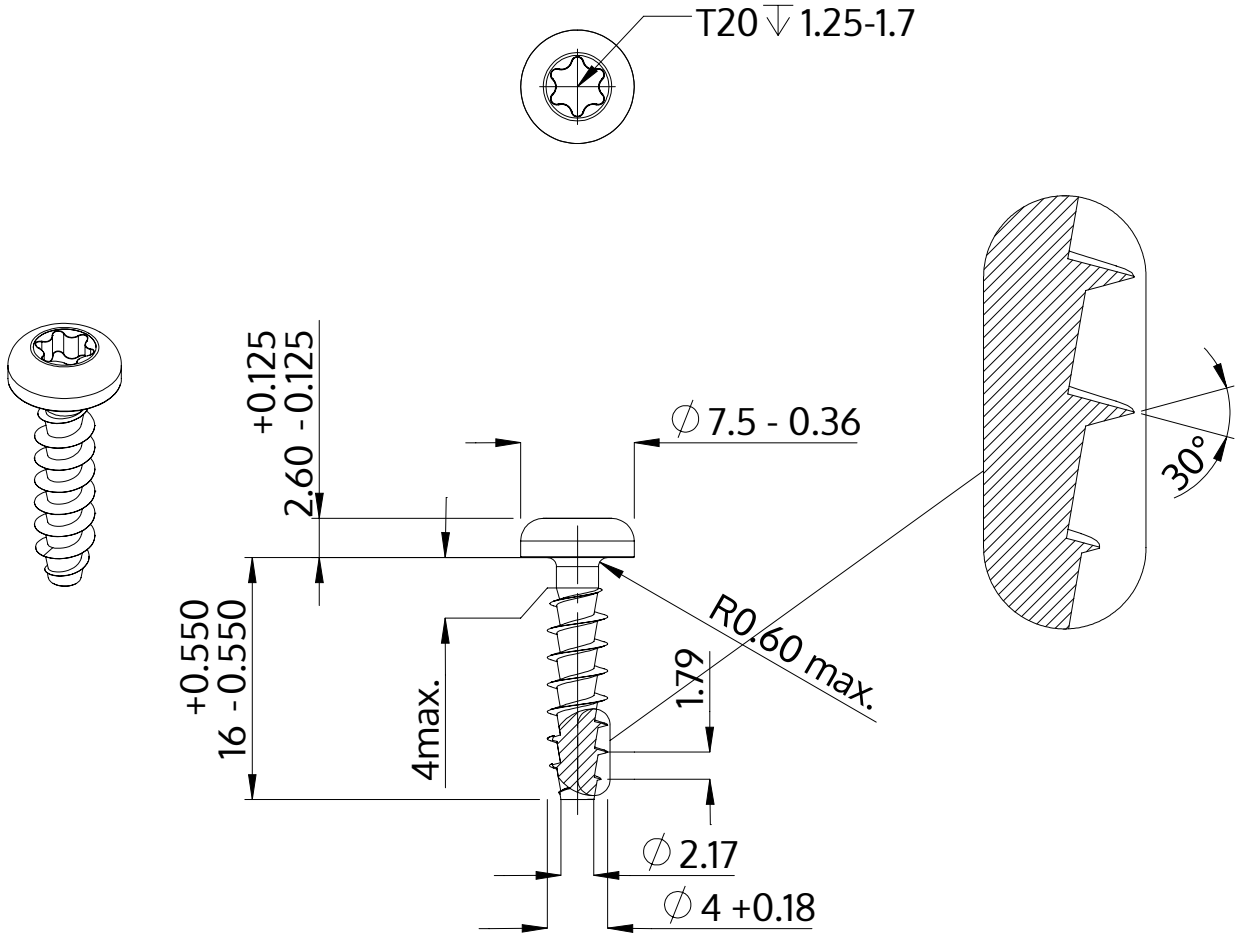

Description	STP39A 4.0x16.0 - T20
Matière	Acier,trempé et revenu
Surface	Zinc Nickel passivé noir, trempée, scéllée
Poids	1.394 kg / 1000 Unité

SCREWERK	**STP39A0400160B**	
Dessin métrique A4	Redimensionner 2:1	2024-10