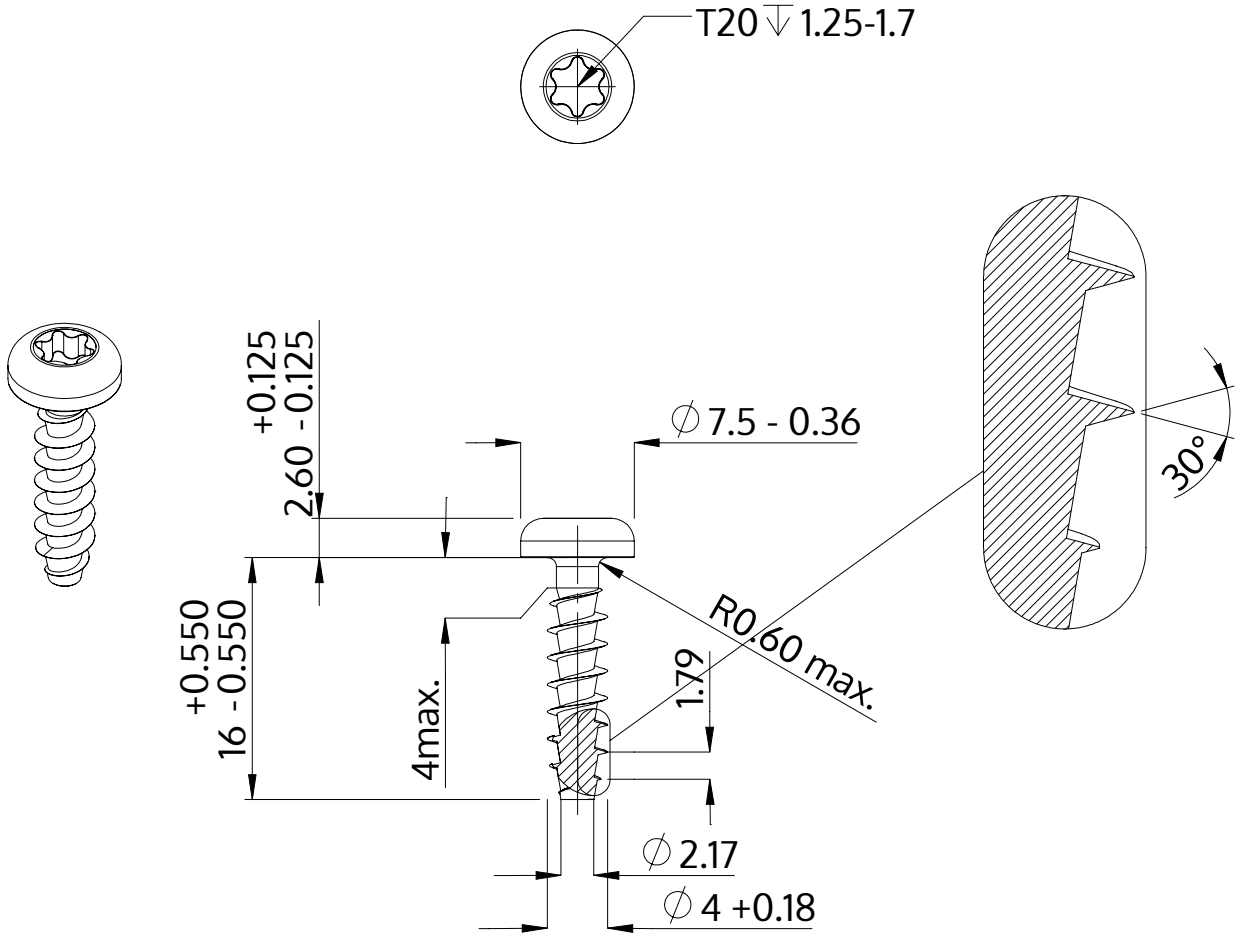

Popis	STP39A 4.0x16.0 - T20
Materiál	Temperovaná ocel
Povrch	ZiNi černá-pasivovaná+temperovaná+utěsněná
Hmotnost	1.394 kg / 1000 Kus

SCREWERK	**STP39A0400160B**	
Metric výkres A4	Měřítko 2:1	2024-10