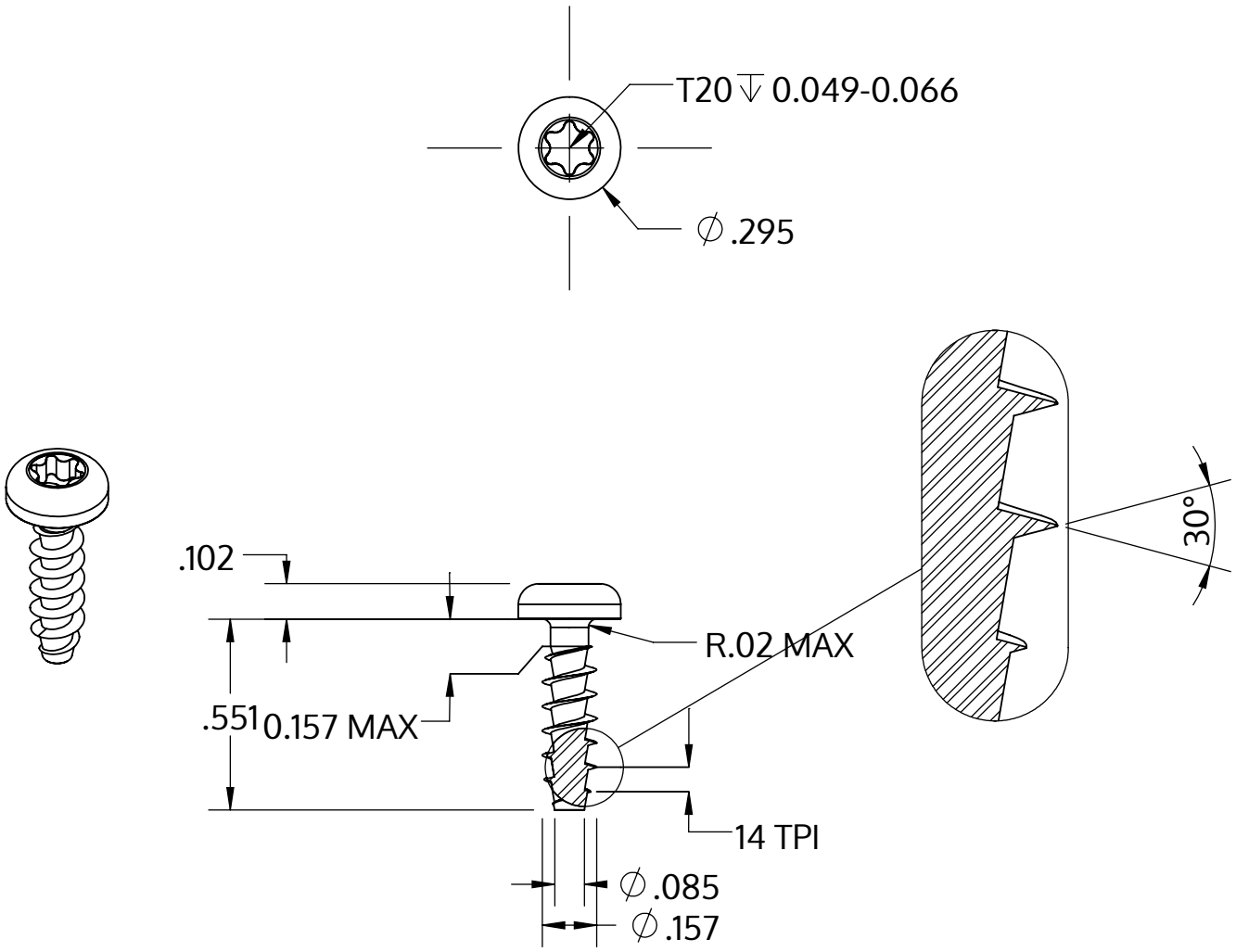


| | |
|---|---|
| Metric size | M4 x 1.79 mm |
| US size (converted) | #8-14 |
| | Tolerances [inch] |
| Length | +/- 0.021 |
| Head diameter | +0 / -0.014 |
| Head height | +/- 0.004 |
| Thread diameter | +0.007 / -0 |

| | |
|---|---|
| Описание | STP39A 4.0x14.0 - T20 |
| Материал | сталь, упрочненная |
| Поверхность | Оцинковка 5-7µm, термообработка,синий / прозрачный пассивация |
| Вес | 1.298 kg / 1000 Штука |

| | | |
|---|---|---|
| SCREWERK | **STP39A0400140S** | |
| _Zoll Zeichnung Größe A | Шкала 2:1 | 2024-10 |