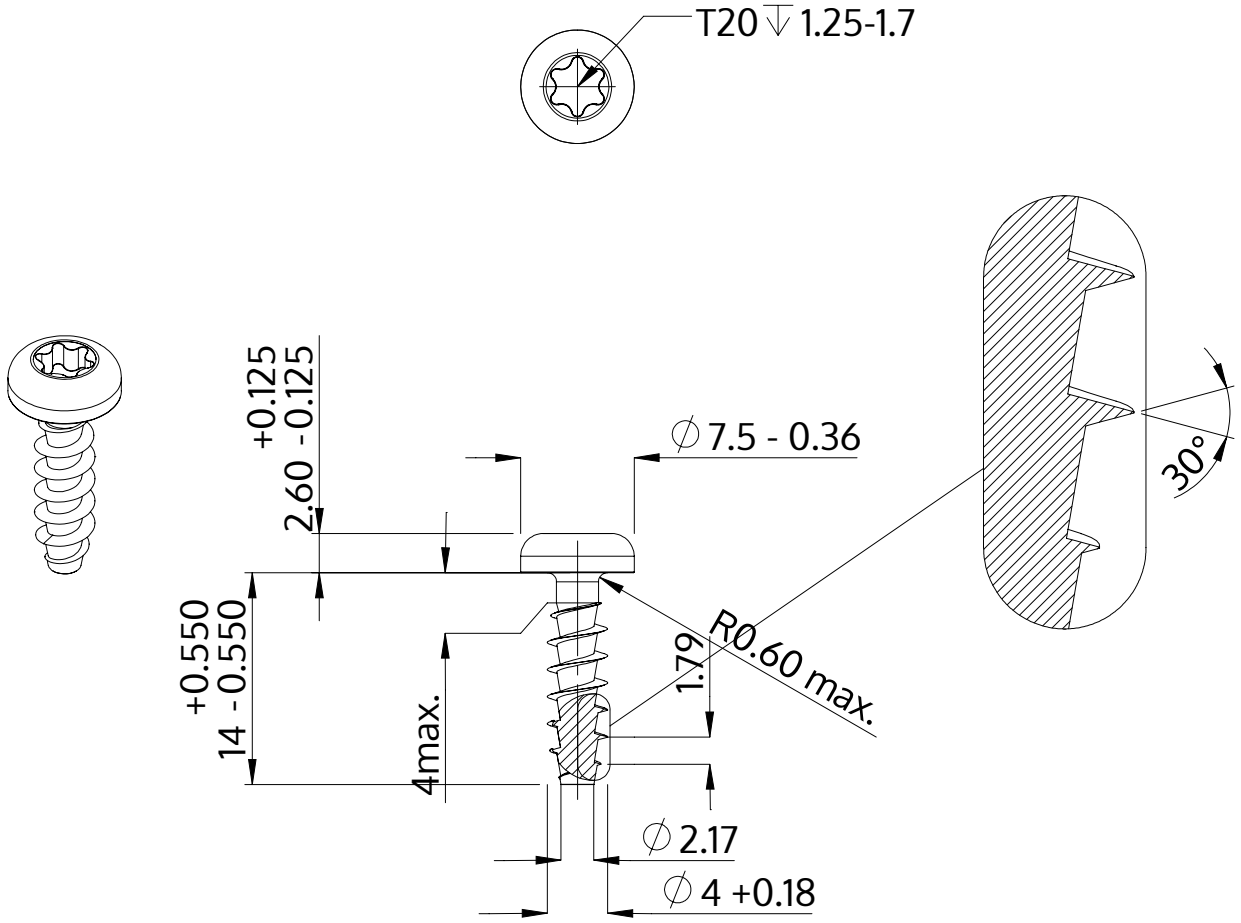


| | |
|---|---|
| Descripción | STP39A 4.0x14.0 - T20 |
| Material | Acero Inoxidable A2 |
| Superficie | Laminado brillante, barnizado y pasivado |
| Peso | 1.298 kg / 1000 Piezas |

| | | |
|---|---|---|
| SCREWERK | **STP39A0400140E** | |
| Diseño métrico | Escalada 2:1 | 2024-10 |