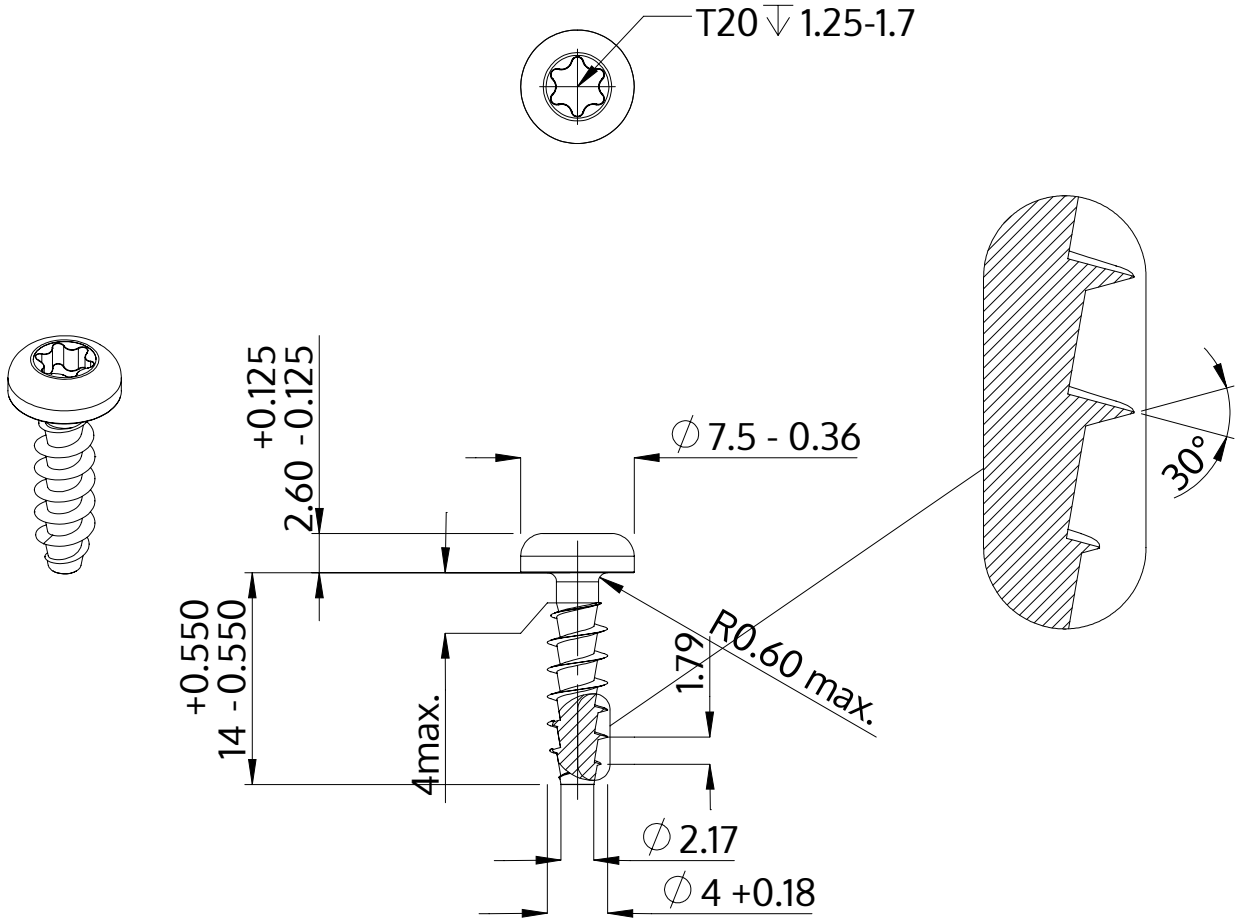

Beskrivelse	STP39A 4.0x14.0 - T20
Materiale	Ædelstål A2
Overflade	blank, bejdset og passiveret
Vægt	1.298 kg / 1000 stykke

SCREWERK	**STP39A0400140E**	
Metrisk tegning A4	Skalering 2:1	2024-10