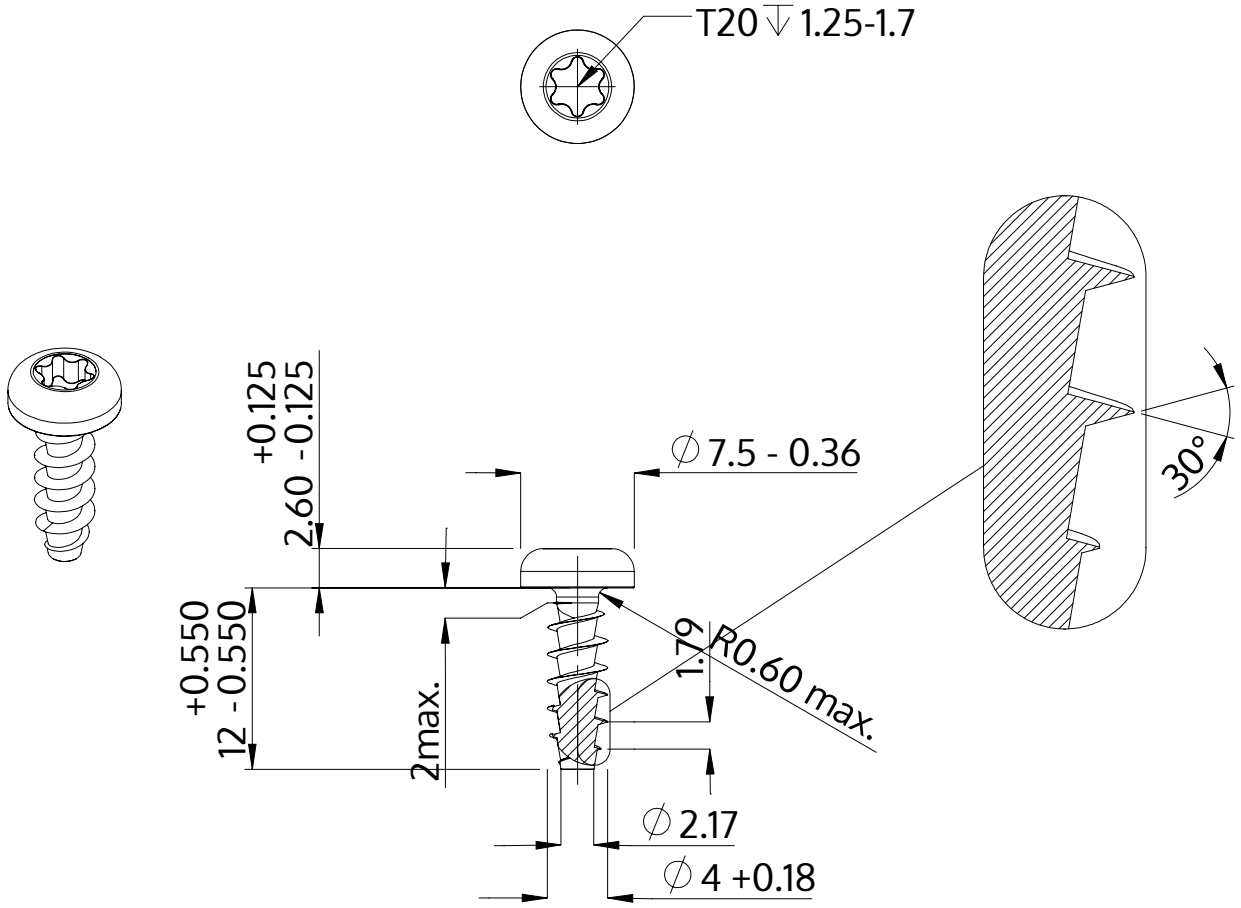

Descrizione	STP39A 4.0x12.0 - T20
Materiale	acciaio inossidabile A2
Superficie	bianco-decapato e passivato
Peso	1.201 kg / 1000 pezzi

SCREWERK	**STP39A0400120E**	
Disegno metrico A4	Scala 2:1	2024-10